THE NEW VALUE FRONTIER

KYOCERA

Ver.2.0

FINESIA®

Surgical Guide System

Operative Procedure Chart

Straight type 術式チャート

FINESIA® Surgical Guide System

Straight type

術式チャートの見方

（例）サージカルガイドステント高さ9mm、インプラント径φ4.2mm、骨内長8mm、Straight typeの場合

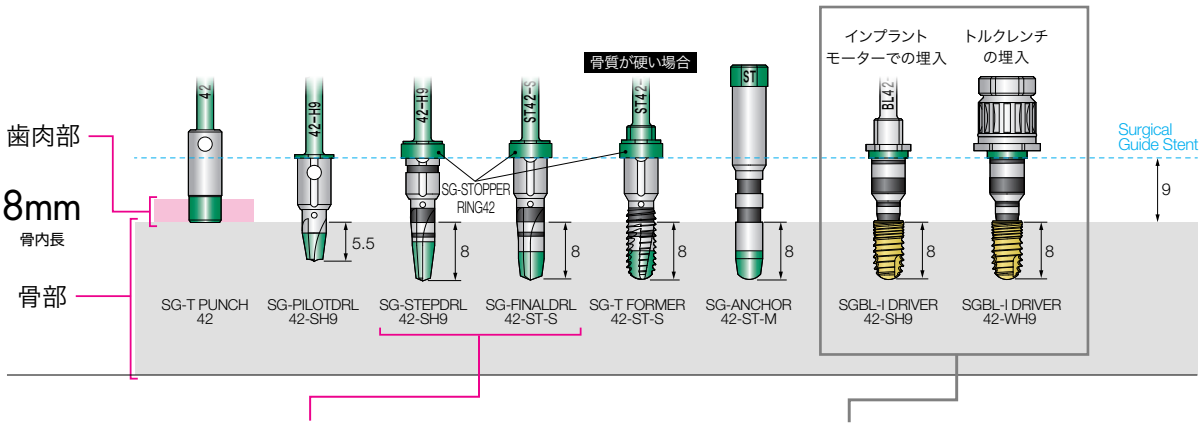

SGステップドリル、SGファイナルドリルSTの
記載寸法は、ドリルに対応するインプラント長です。

骨内長を問わず、インプラントモーターによる埋入の場合は SGBL-I DRIVER ＊-SH＊タイプを、
トルクレンチによる埋入の場合は SGBL-I DRIVER ＊-WH＊タイプを選択することができます
（ただし、インプラント径 Φ3.0mmには、どちらのドライバーも用意されていません）。

ドリル先端仕様

SGステップドリル、SGファイナルドリルSTのドリルの刃長は、
インプラント体よりも下記のように長く設定されています。

SGステップドリル

φ4.2mm　φ4.7mm　φ5.2mm ➔0.2mm長い

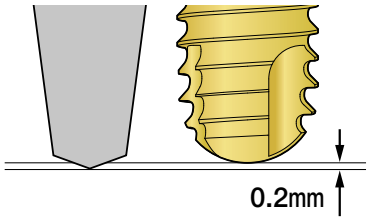

SGファイナルドリルST

φ3.7mm　φ4.2mm　φ4.7mm　φ5.2mm ➔0.2mm長い

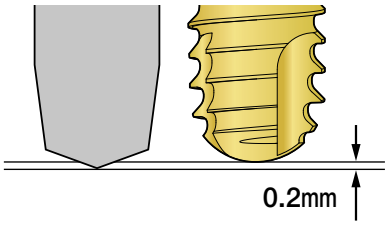

サージカルガイドステント高さ 9mm

FINESIA®

Surgical Guide System

Operative Procedure Chart

Straight type 術式チャート

9mm
サージカルガイドステント高さ

FINESIA Surgical Guide System
術式チャート

Straight type

インプラント径 φ3.7mm

1P、TLタイプはサージカルガイドステントを外してインプラントを埋入してください。

6mm 骨内長

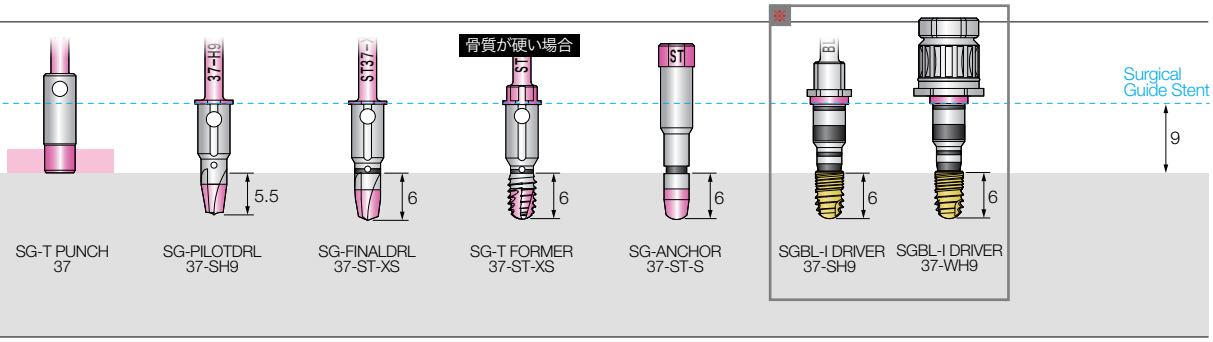

8mm 骨内長

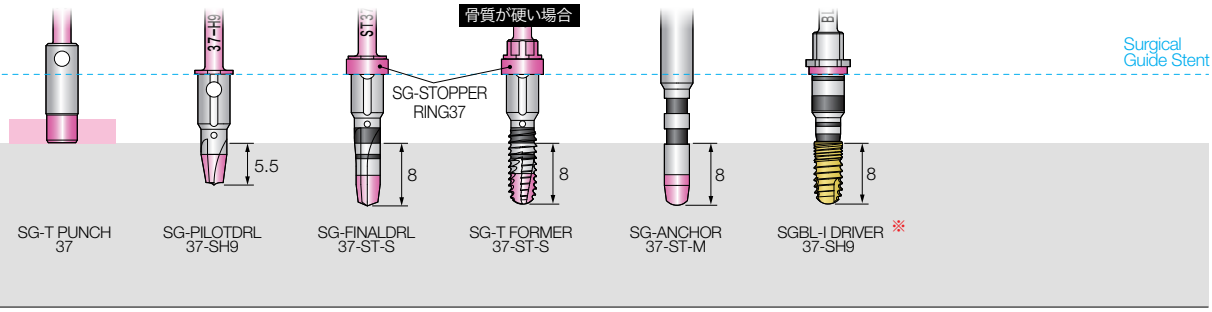

10mm 骨内長

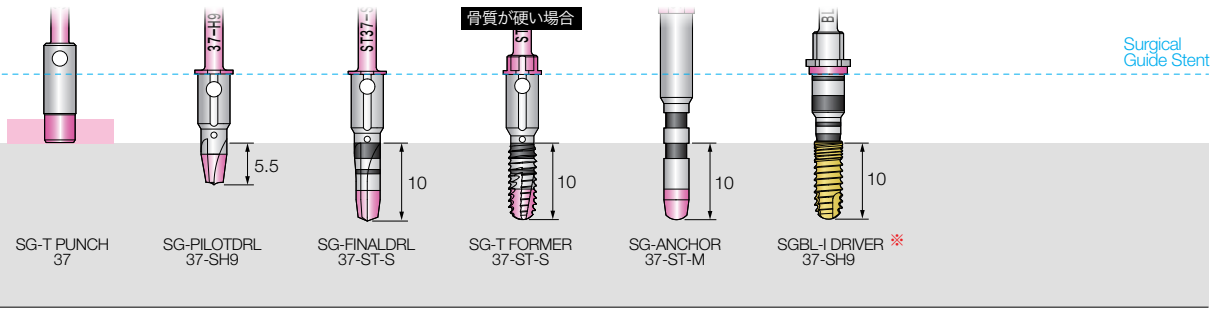

12mm 骨内長

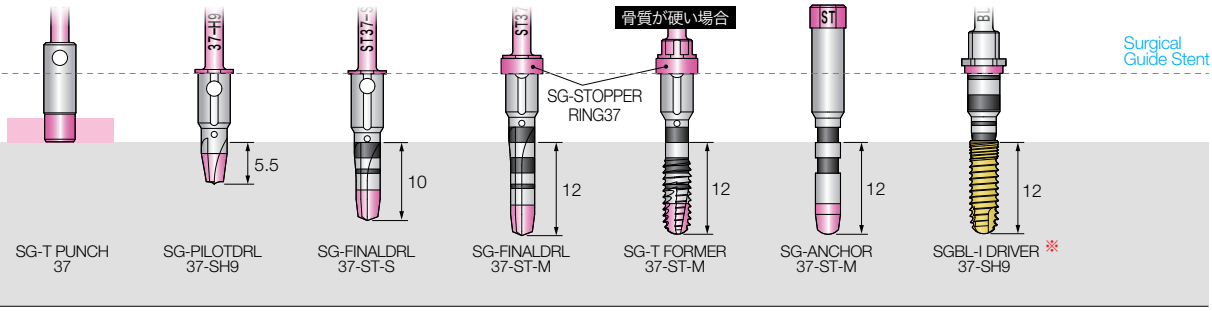

14mm 骨内長

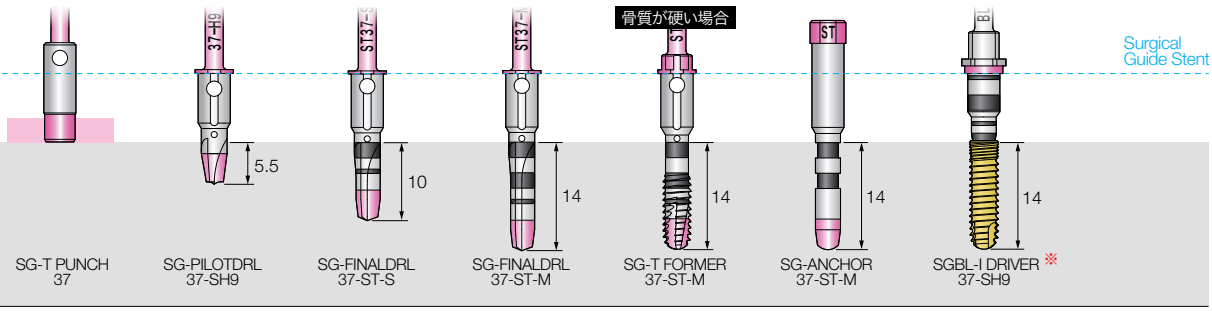

16mm 骨内長

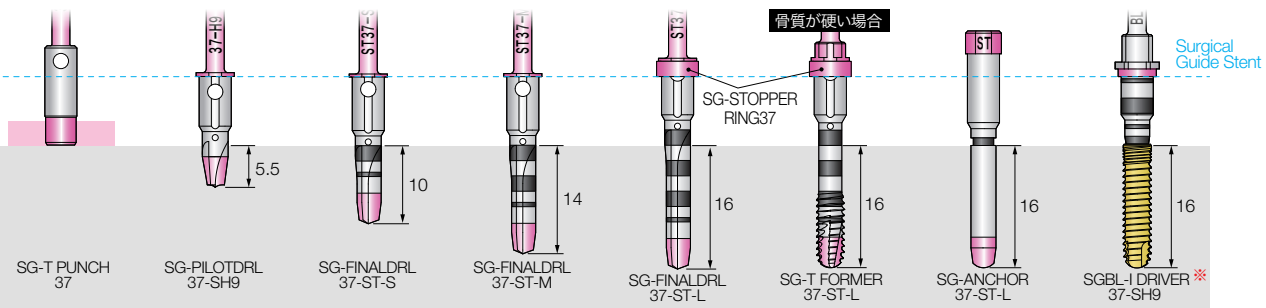

1P：1Piece　TL：Tissue Level

単位 :mm

※骨内長を問わず、インプラントモーターによる埋入の場合は SGBL-I DRIVER 37-SH9タイプを、トルクレンチによる埋入の場合は SGBL-I DRIVER 37-WH9タイプを選択することができます。

9mm
サージカルガイドステント高さ

FINESIA Surgical Guide System
術式チャート

Straight type

インプラント径 φ4.2mm

1P、TLタイプはサージカルガイドステントを外してインプラントを埋入してください。

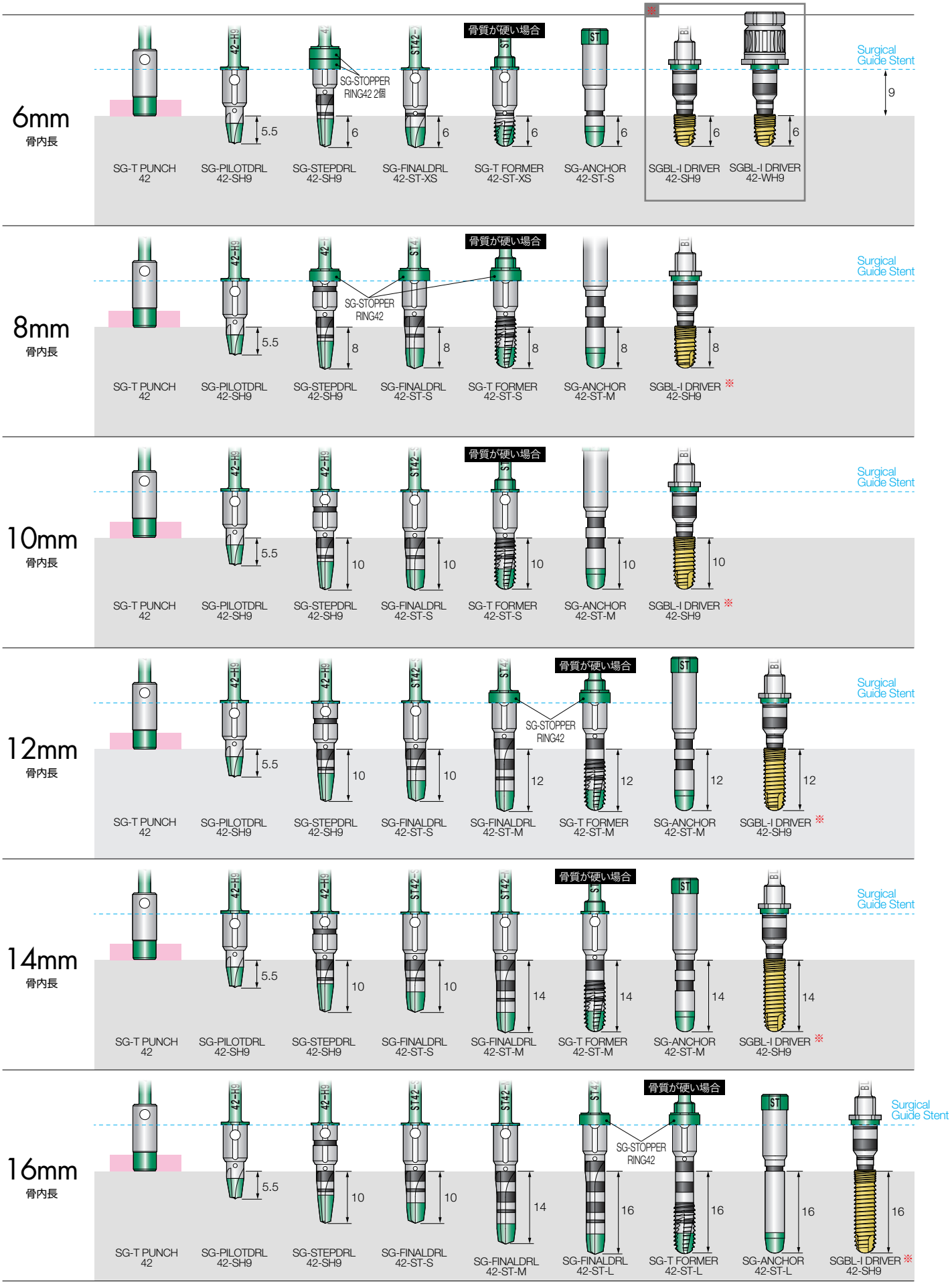

1P：1Piece　TL：Tissue Level

単位 :mm

※骨内長を問わず、インプラントモーターによる埋入の場合は SGBL-I DRIVER 42-SH9タイプを、トルクレンチによる埋入の場合は SGBL-I DRIVER 42-WH9タイプを選択することができます。

9mm
サージカルガイドステント高さ

FINESIA Surgical Guide System
術式チャート

Straight type

インプラント径 φ4.7mm

1P、TLタイプはサージカルガイドステントを外してインプラントを埋入してください。

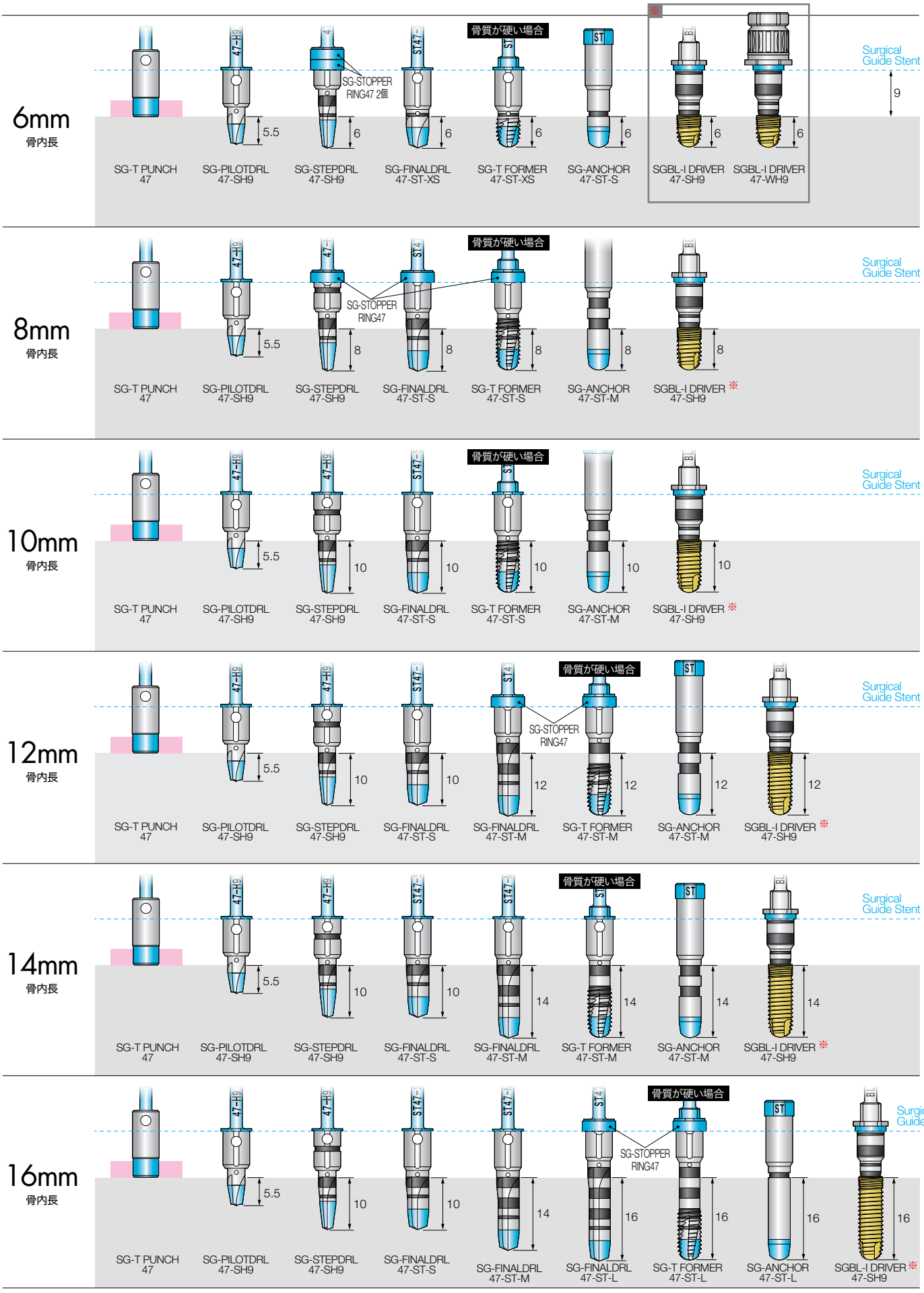

1P：1Piece　TL：Tissue Level

単位 :mm

※骨内長を問わず、インプラントモーターによる埋入の場合は SGBL-I DRIVER 47-SH9タイプを、トルクレンチによる埋入の場合は SGBL-I DRIVER 47-WH9タイプを選択することができます。

9mm
サージカルガイドステント高さ

FINESIA Surgical Guide System
術式チャート

Straight type

インプラント径 φ5.2mm

TLタイプはサージカルガイドステントを外してインプラントを埋入してください。

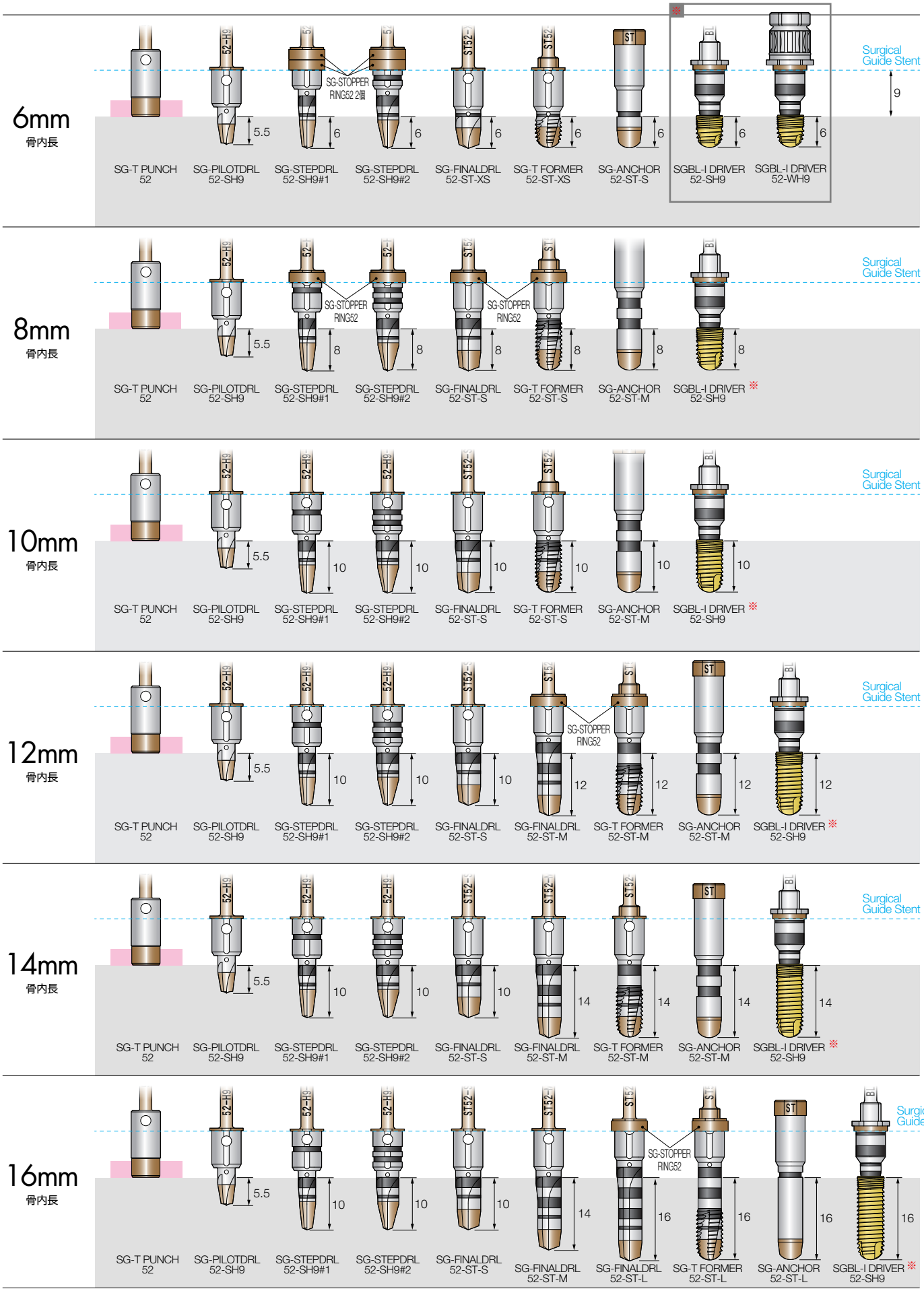

TL：Tissue Level

単位 :mm

※骨内長を問わず、インプラントモーターによる埋入の場合は SGBL-I DRIVER 52-SH9タイプを、トルクレンチによる埋入の場合は SGBL-I DRIVER 52-WH9タイプを選択することができます。

サージカルガイドステント高さ 11mm

FINESIA®

Surgical Guide System

Operative Procedure Chart

Straight type 術式チャート

11mm
サージカルガイドステント高さ

FINESIA Surgical Guide System
術式チャート

Straight type

インプラント径 φ3.7mm

1P、TLタイプはサージカルガイドステントを外してインプラントを埋入してください。

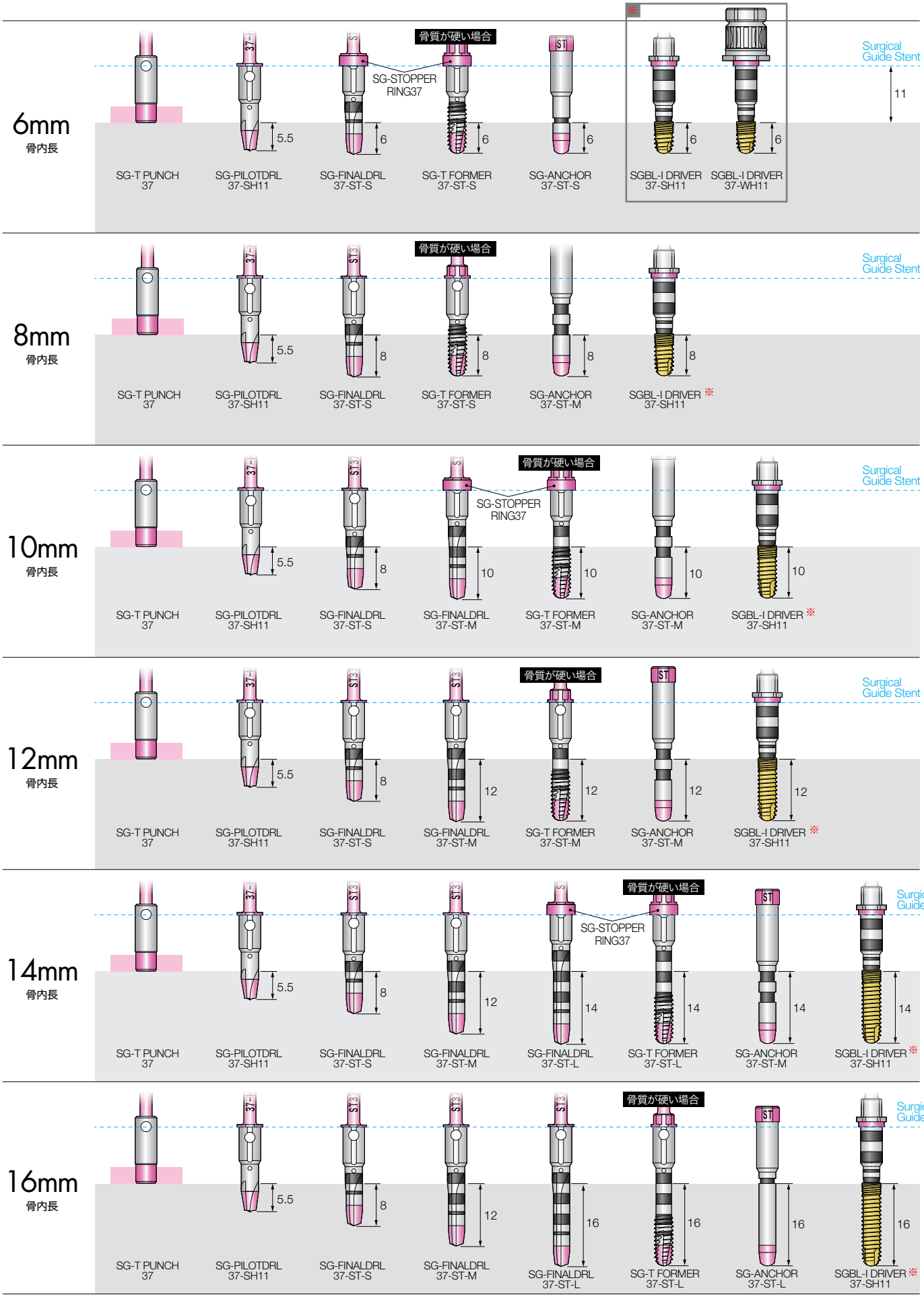

1P：1Piece　TL：Tissue Level

単位 :mm

※骨内長を問わず、インプラントモーターによる埋入の場合は SGBL-I DRIVER 37-SH11タイプを、トルクレンチによる埋入の場合は SGBL-I DRIVER 37-WH11タイプを選択することができます。

11mm
サージカルガイドステント高さ

FINESIA Surgical Guide System
術式チャート

Straight type

インプラント径 φ4.2mm

1P、TLタイプはサージカルガイドステントを外してインプラントを埋入してください。

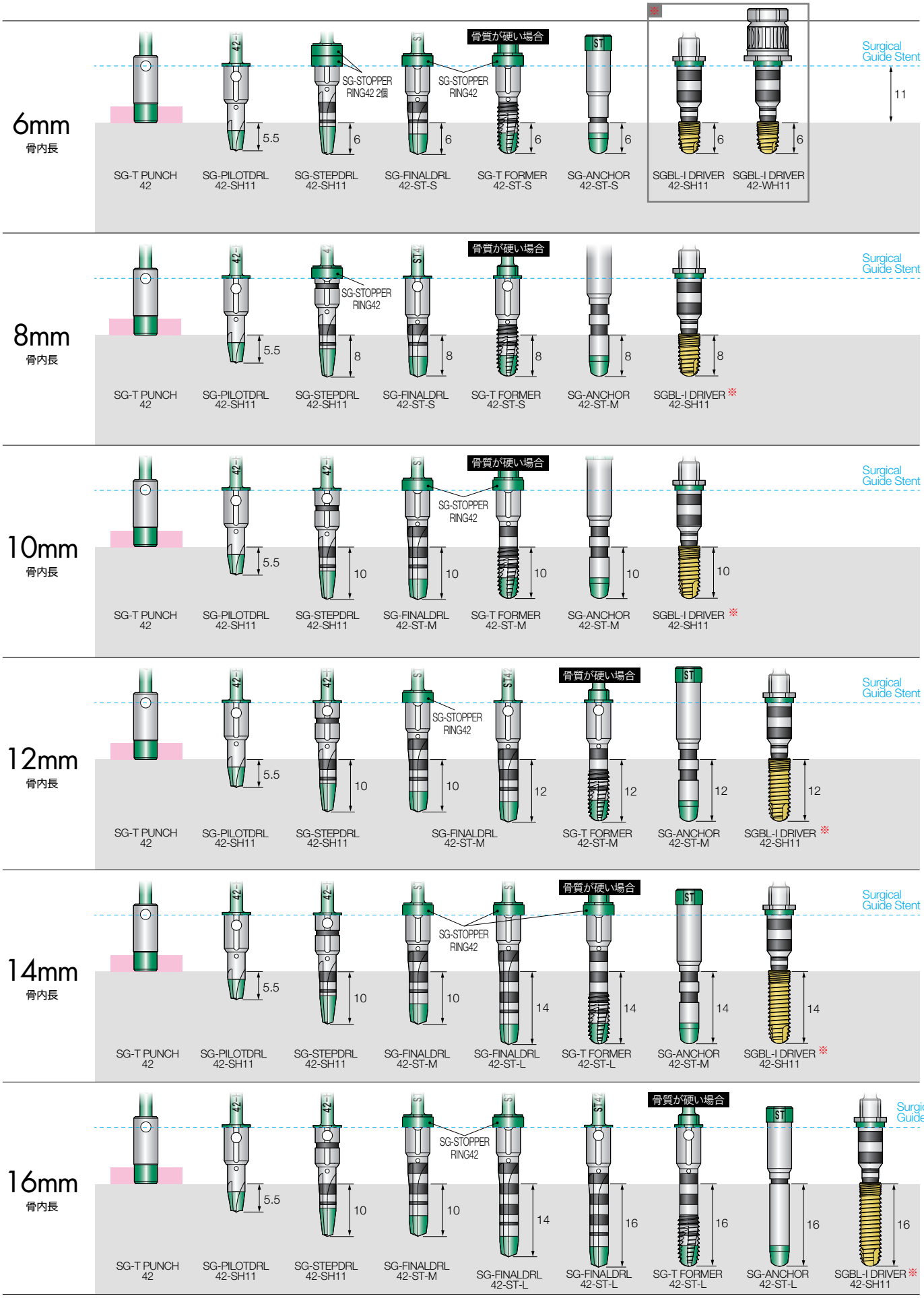

1P：1Piece　TL：Tissue Level

単位 :mm

※骨内長を問わず、インプラントモーターによる埋入の場合は SGBL-I DRIVER 42-SH11タイプを、トルクレンチによる埋入の場合は SGBL-I DRIVER 42-WH11タイプを選択することができます。

11mm
サージカルガイドステント高さ

FINESIA Surgical Guide System
術式チャート

Straight type

インプラント径 φ4.7mm

1P、TLタイプはサージカルガイドステントを外してインプラントを埋入してください。

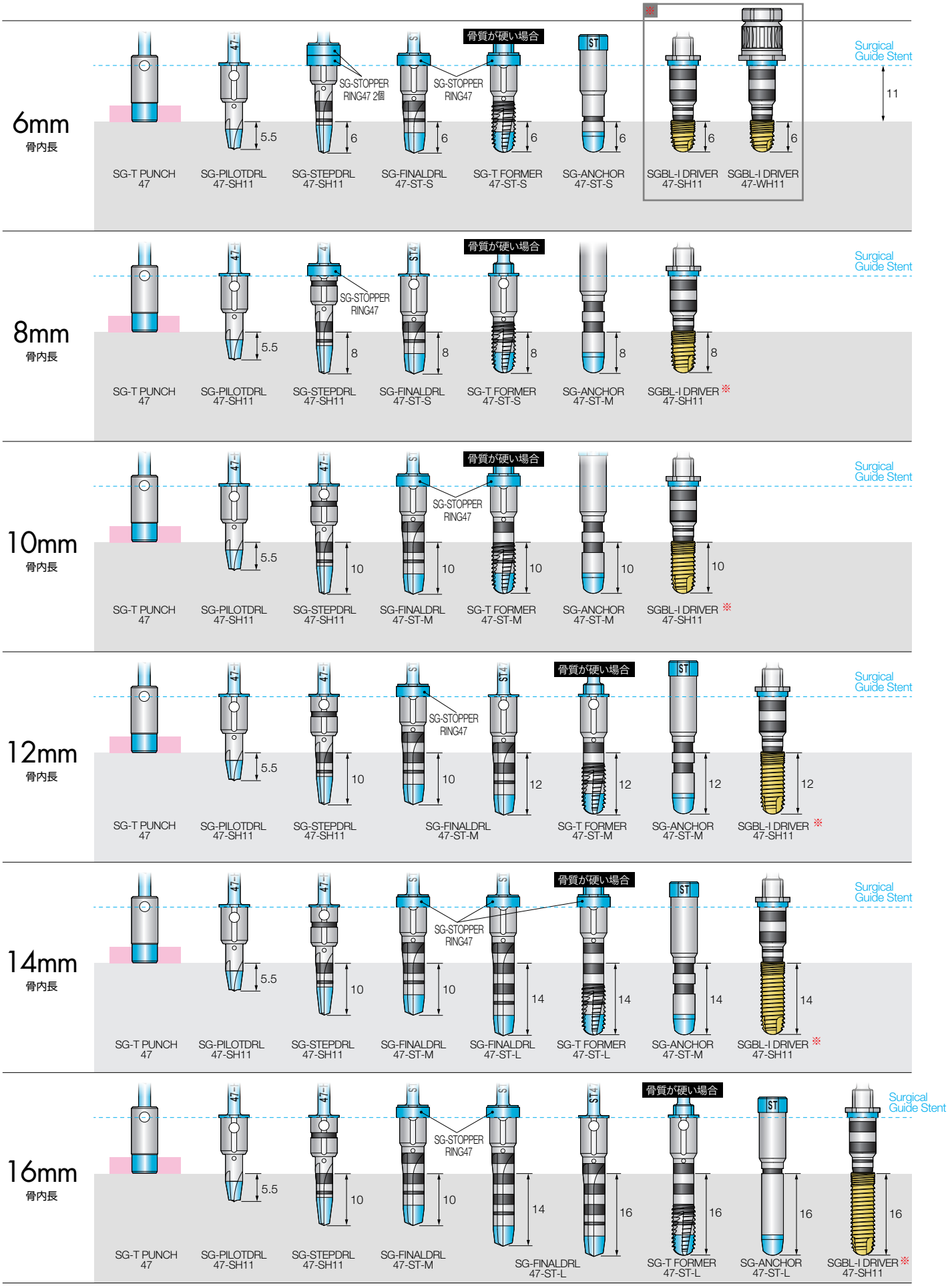

1P：1Piece　TL：Tissue Level

単位 :mm

※骨内長を問わず、インプラントモーターによる埋入の場合は SGBL-I DRIVER 47-SH11タイプを、トルクレンチによる埋入の場合は SGBL-I DRIVER 47-WH11タイプを選択することができます。

FINESIA Surgical Guide System
術式チャート

Straight type

インプラント径 φ5.2mm

TLタイプはサージカルガイドステントを外してインプラントを埋入してください。

6mm 骨内長

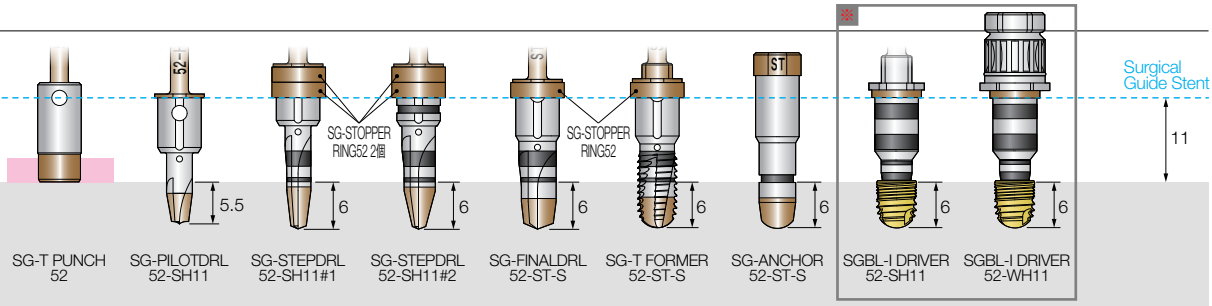

SG-T PUNCH 52 | SG-PILOTDRL 52-SH11 | SG-STEPDRL 52-SH11#1 | SG-STEPDRL 52-SH11#2 | SG-FINALDRL 52-ST-S | SG-T FORMER 52-ST-S | SG-ANCHOR 52-ST-S | SGBL-I DRIVER 52-SH11 | SGBL-I DRIVER 52-WH11

8mm 骨内長

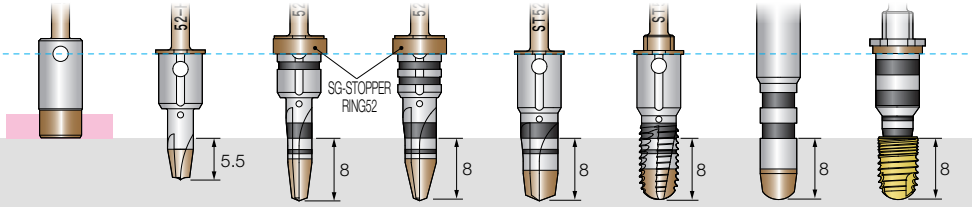

SG-T PUNCH 52 | SG-PILOTDRL 52-SH11 | SG-STEPDRL 52-SH11#1 | SG-STEPDRL 52-SH11#2 | SG-FINALDRL 52-ST-S | SG-T FORMER 52-ST-S | SG-ANCHOR 52-ST-M | SGBL-I DRIVER 52-SH11 ※

10mm 骨内長

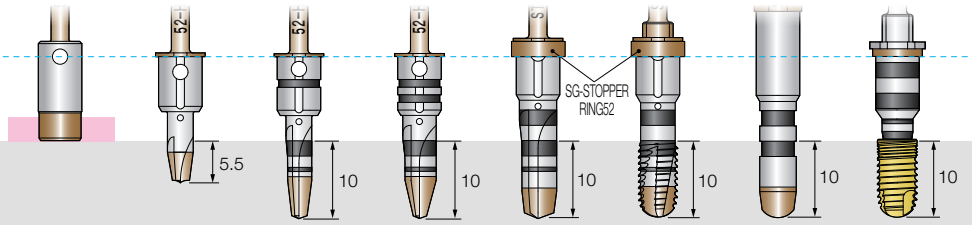

SG-T PUNCH 52 | SG-PILOTDRL 52-SH11 | SG-STEPDRL 52-SH11#1 | SG-STEPDRL 52-SH11#2 | SG-FINALDRL 52-ST-M | SG-T FORMER 52-ST-M | SG-ANCHOR 52-ST-M | SGBL-I DRIVER 52-SH11 ※

12mm 骨内長

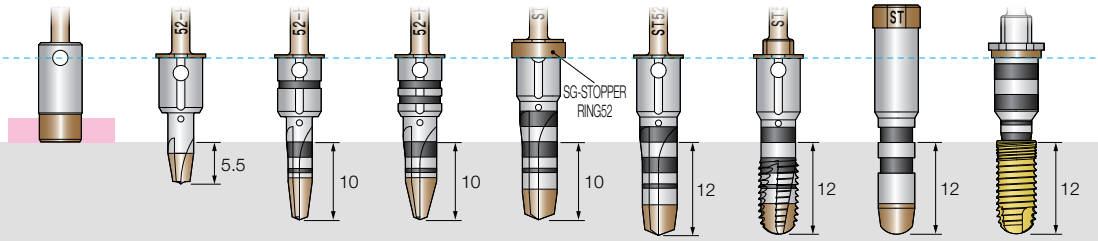

SG-T PUNCH 52 | SG-PILOTDRL 52-SH11 | SG-STEPDRL 52-SH11#1 | SG-STEPDRL 52-SH11#2 | SG-FINALDRL 52-ST-M | SG-T FORMER 52-ST-M | SG-ANCHOR 52-ST-M | SGBL-I DRIVER 52-SH11 ※

14mm 骨内長

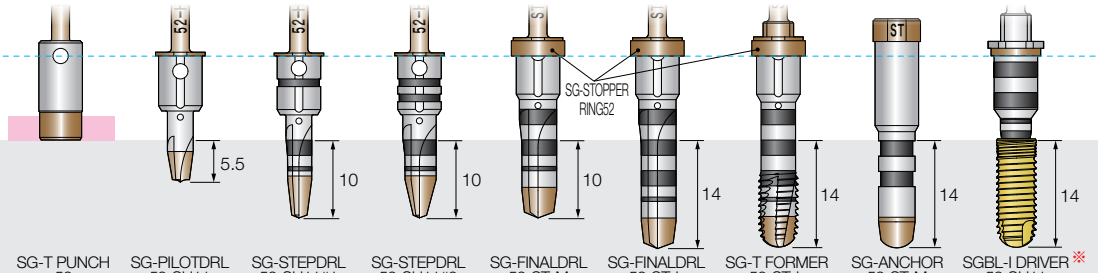

SG-T PUNCH 52 | SG-PILOTDRL 52-SH11 | SG-STEPDRL 52-SH11#1 | SG-STEPDRL 52-SH11#2 | SG-FINALDRL 52-ST-M | SG-FINALDRL 52-ST-L | SG-T FORMER 52-ST-L | SG-ANCHOR 52-ST-M | SGBL-I DRIVER 52-SH11 ※

16mm 骨内長

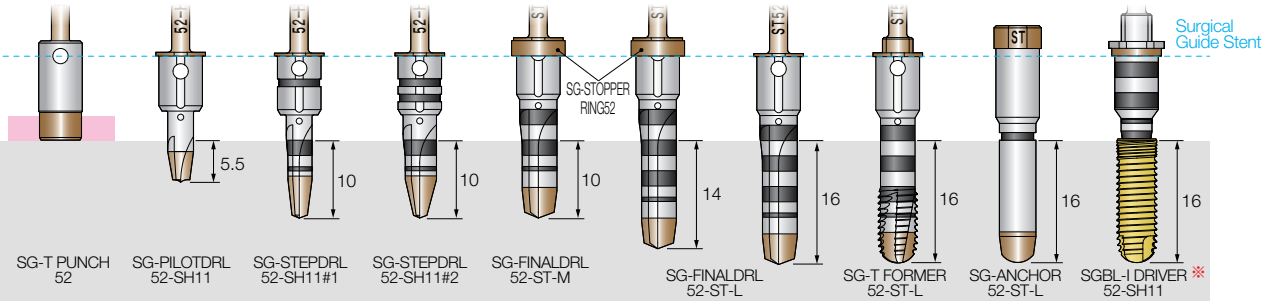

SG-T PUNCH 52 | SG-PILOTDRL 52-SH11 | SG-STEPDRL 52-SH11#1 | SG-STEPDRL 52-SH11#2 | SG-FINALDRL 52-ST-M | SG-FINALDRL 52-ST-L | SG-T FORMER 52-ST-L | SG-ANCHOR 52-ST-L | SGBL-I DRIVER 52-SH11 ※

TL：Tissue Level

単位 :mm

※骨内長を問わず、インプラントモーターによる埋入の場合は SGBL-I DRIVER 52-SH11タイプを、トルクレンチによる埋入の場合は SGBL-I DRIVER 52-WH11タイプを選択することができます。

サージカルガイドステント高さ 13mm

FINESIA®

Surgical Guide System

Operative Procedure Chart

Straight type 術式チャート

FINESIA Surgical Guide System
術式チャート

Straight type

インプラント径 φ3.7mm

1P、TLタイプはサージカルガイドステントを外してインプラントを埋入してください。

6mm
骨内長

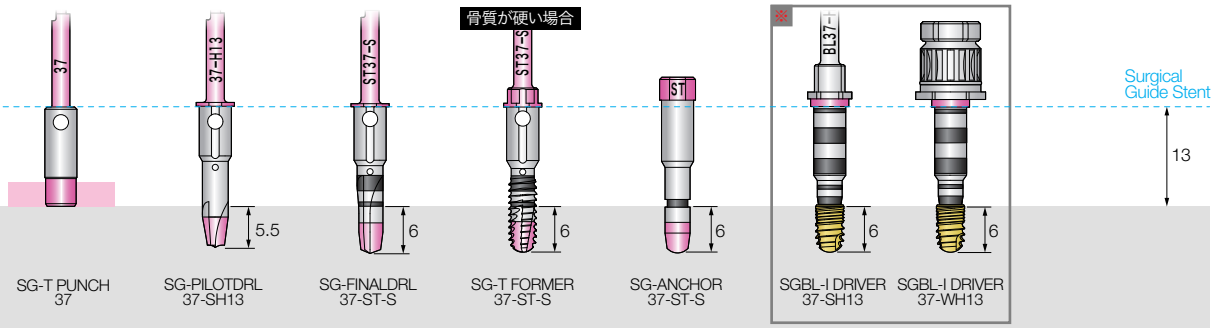

8mm
骨内長

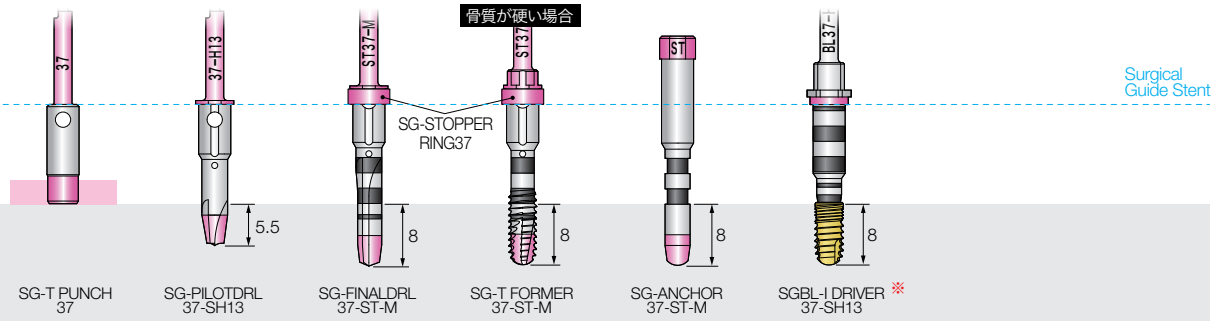

10mm
骨内長

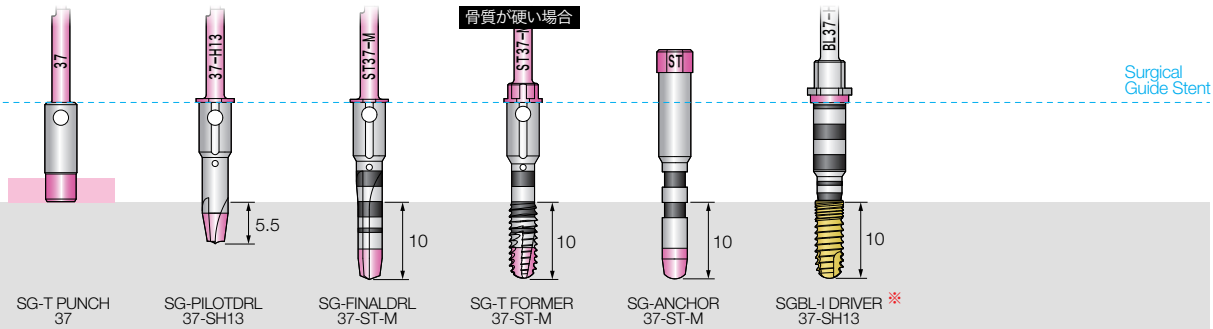

12mm
骨内長

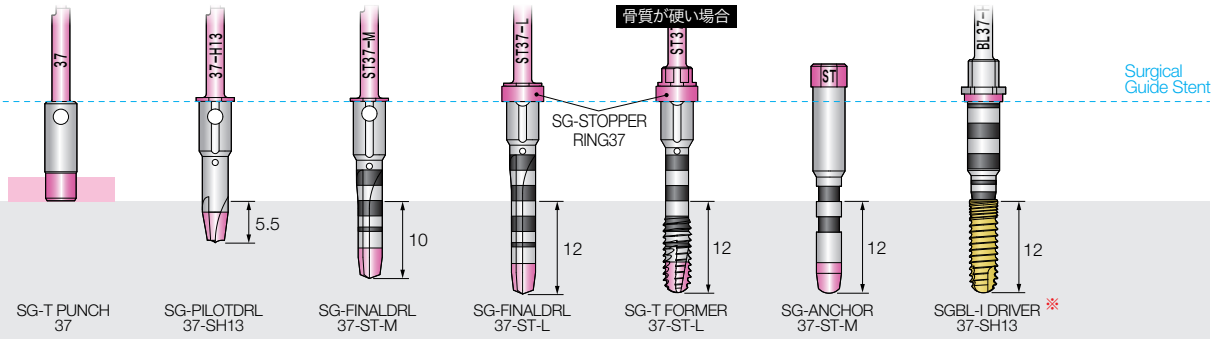

14mm
骨内長

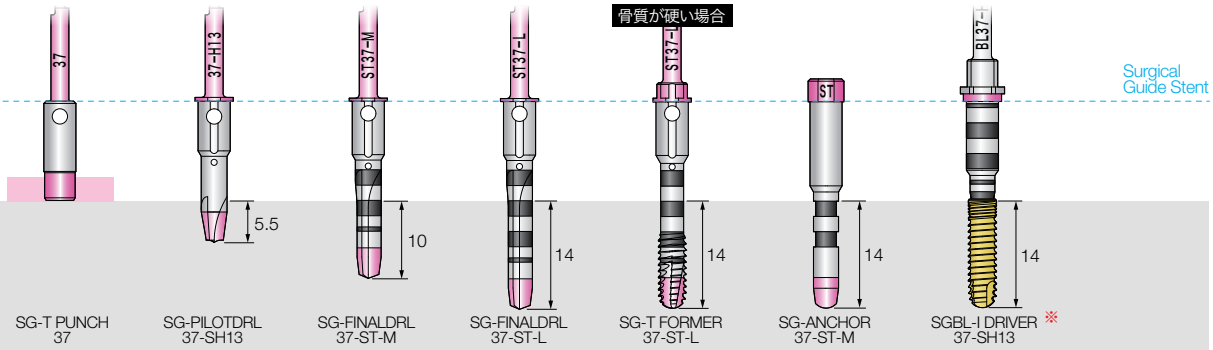

1P：1Piece　TL：Tissue Level

単位 :mm

※骨内長を問わず、インプラントモーターによる埋入の場合は SGBL-I DRIVER 37-SH13タイプを、トルクレンチによる埋入の場合は SGBL-I DRIVER 37-WH13タイプを選択することができます。

FINESIA Surgical Guide System
術式チャート

Straight type

インプラント径 φ4.2mm

1P、TLタイプはサージカルガイドステントを外してインプラントを埋入してください。

6mm 骨内長

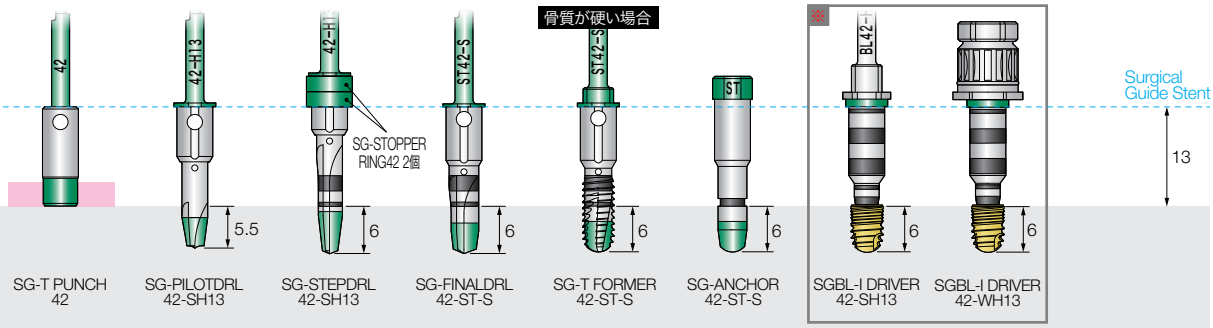

8mm 骨内長

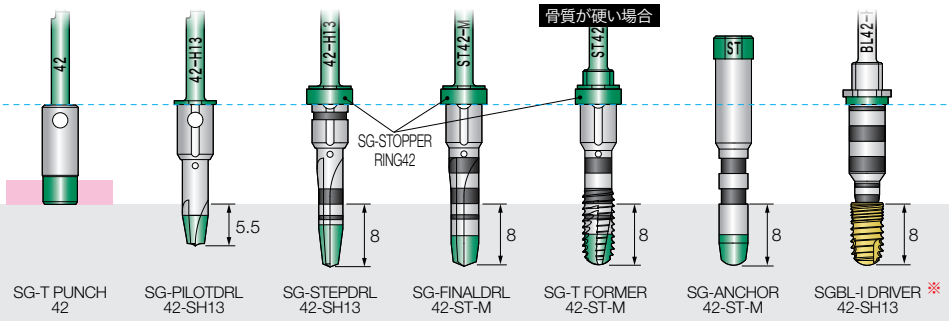

10mm 骨内長

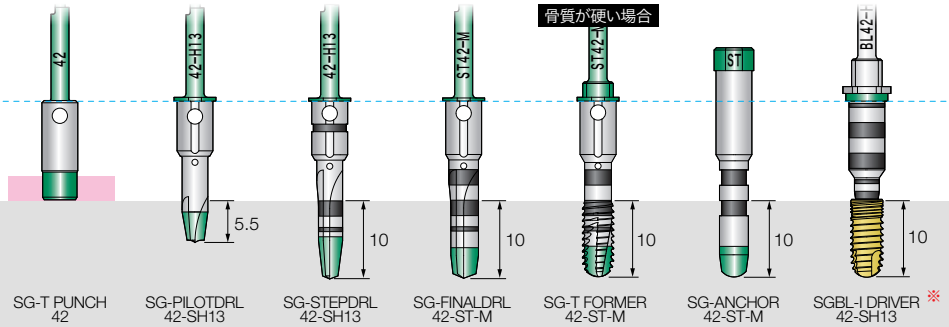

12mm 骨内長

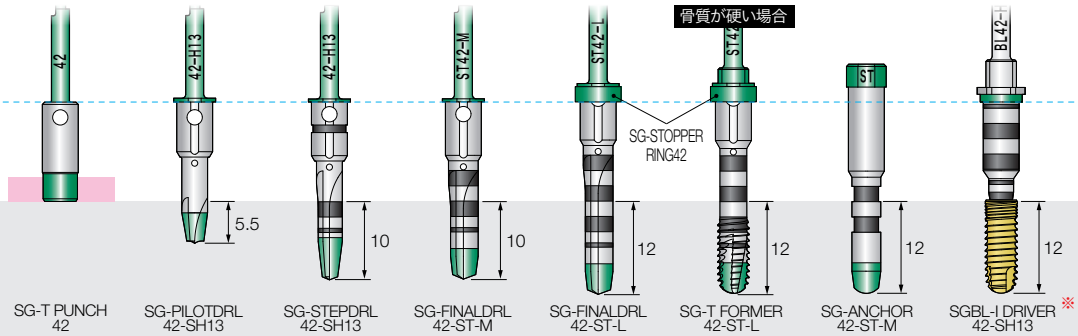

14mm 骨内長

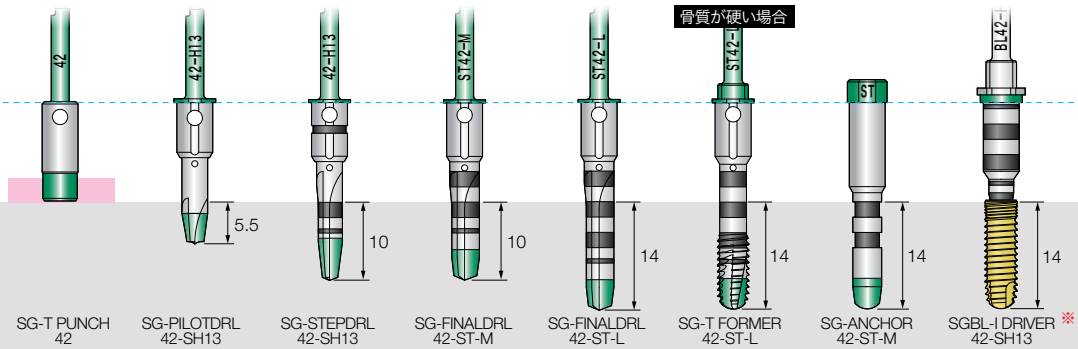

1P：1Piece　TL：Tissue Level

単位 :mm

※骨内長を問わず、インプラントモーターによる埋入の場合は SGBL-I DRIVER 42-SH13タイプを、トルクレンチによる埋入の場合は SGBL-I DRIVER 42-WH13タイプを選択することができます。

FINESIA Surgical Guide System
術式チャート

Straight type

インプラント径 φ4.7mm

1P、TLタイプはサージカルガイドステントを外してインプラントを埋入してください。

6mm
骨内長

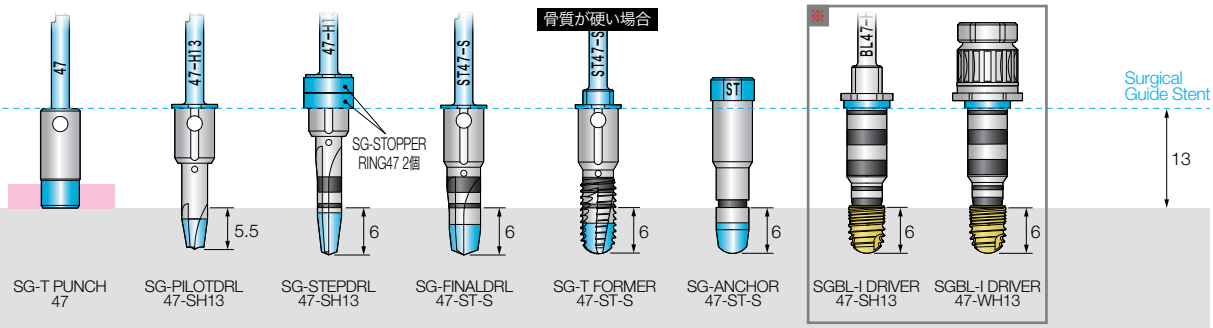

SG-T PUNCH 47 | SG-PILOTDRL 47-SH13 | SG-STEPDRL 47-SH13 | SG-FINALDRL 47-ST-S | SG-T FORMER 47-ST-S | SG-ANCHOR 47-ST-S | SGBL-I DRIVER 47-SH13 | SGBL-I DRIVER 47-WH13

8mm
骨内長

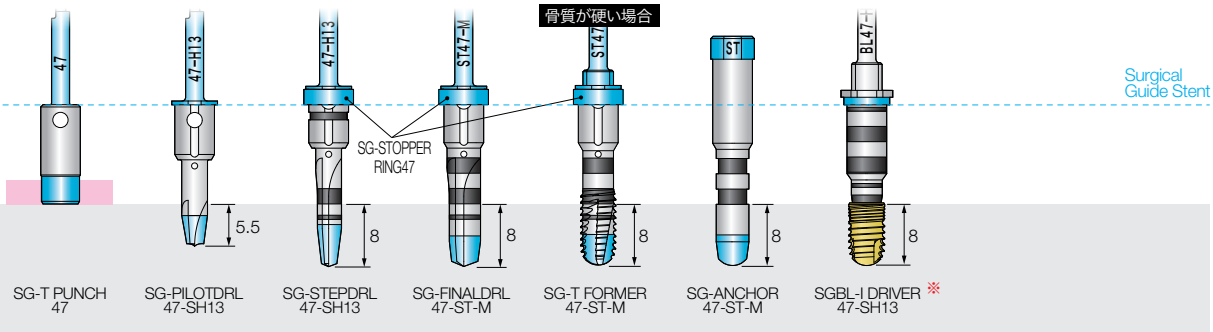

SG-T PUNCH 47 | SG-PILOTDRL 47-SH13 | SG-STEPDRL 47-SH13 | SG-FINALDRL 47-ST-M | SG-T FORMER 47-ST-M | SG-ANCHOR 47-ST-M | SGBL-I DRIVER 47-SH13 ※

10mm
骨内長

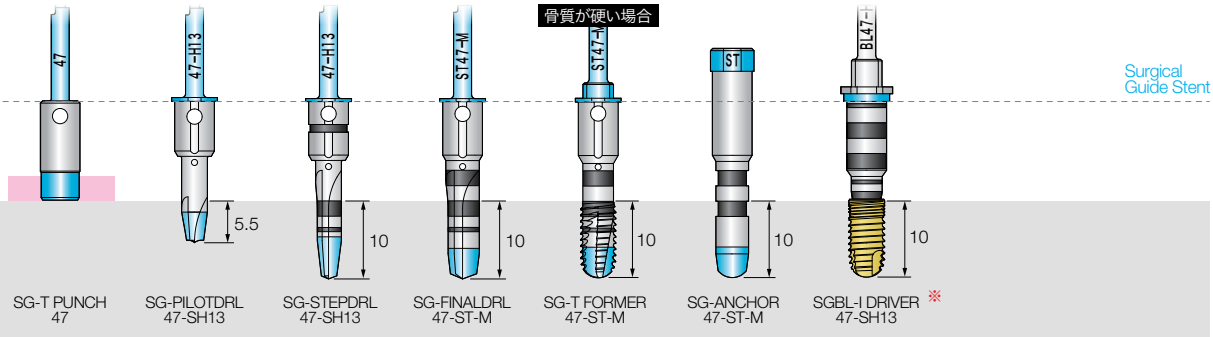

SG-T PUNCH 47 | SG-PILOTDRL 47-SH13 | SG-STEPDRL 47-SH13 | SG-FINALDRL 47-ST-M | SG-T FORMER 47-ST-M | SG-ANCHOR 47-ST-M | SGBL-I DRIVER 47-SH13 ※

12mm
骨内長

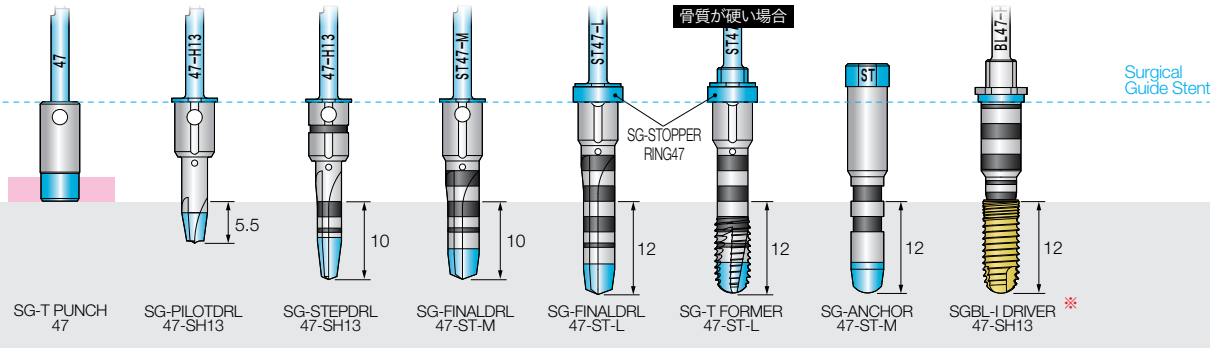

SG-T PUNCH 47 | SG-PILOTDRL 47-SH13 | SG-STEPDRL 47-SH13 | SG-FINALDRL 47-ST-M | SG-FINALDRL 47-ST-L | SG-T FORMER 47-ST-L | SG-ANCHOR 47-ST-M | SGBL-I DRIVER 47-SH13 ※

14mm
骨内長

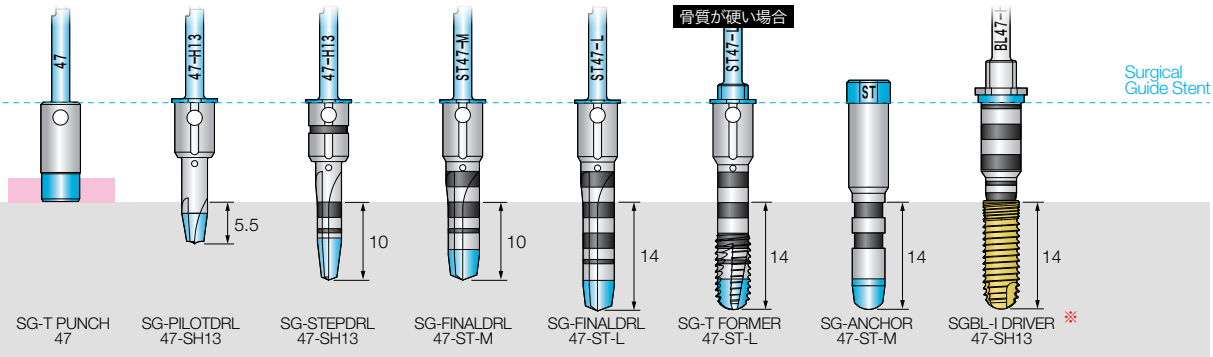

SG-T PUNCH 47 | SG-PILOTDRL 47-SH13 | SG-STEPDRL 47-SH13 | SG-FINALDRL 47-ST-M | SG-FINALDRL 47-ST-L | SG-T FORMER 47-ST-L | SG-ANCHOR 47-ST-M | SGBL-I DRIVER 47-SH13 ※

1P：1Piece　TL：Tissue Level

単位 :mm

※骨内長を問わず、インプラントモーターによる埋入の場合は SGBL-I DRIVER 47-SH13タイプを、トルクレンチによる埋入の場合は SGBL-I DRIVER 47-WH13タイプを選択することができます。

FINESIA Surgical Guide System
術式チャート

Straight type

インプラント径 φ5.2mm

TLタイプはサージカルガイドステントを外してインプラントを埋入してください。

6mm 骨内長

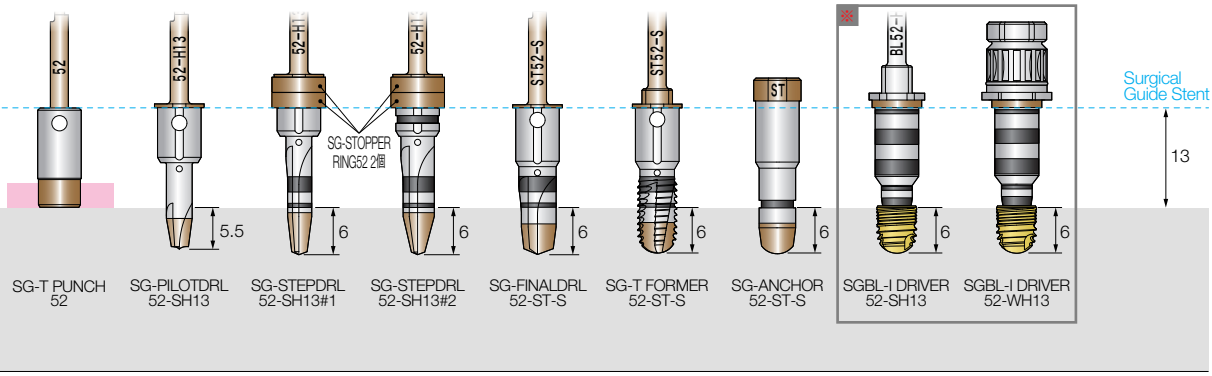

SG-T PUNCH 52 | SG-PILOTDRL 52-SH13 | SG-STEPDRL 52-SH13#1 | SG-STEPDRL 52-SH13#2 | SG-FINALDRL 52-ST-S | SG-T FORMER 52-ST-S | SG-ANCHOR 52-ST-S | SGBL-I DRIVER 52-SH13 | SGBL-I DRIVER 52-WH13

8mm 骨内長

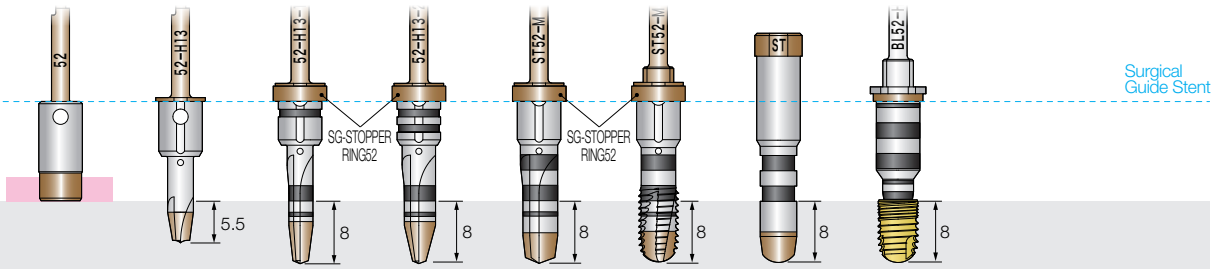

SG-T PUNCH 52 | SG-PILOTDRL 52-SH13 | SG-STEPDRL 52-SH13#1 | SG-STEPDRL 52-SH13#2 | SG-FINALDRL 52-ST-M | SG-T FORMER 52-ST-M | SG-ANCHOR 52-ST-M | SGBL-I DRIVER 52-SH13 ※

10mm 骨内長

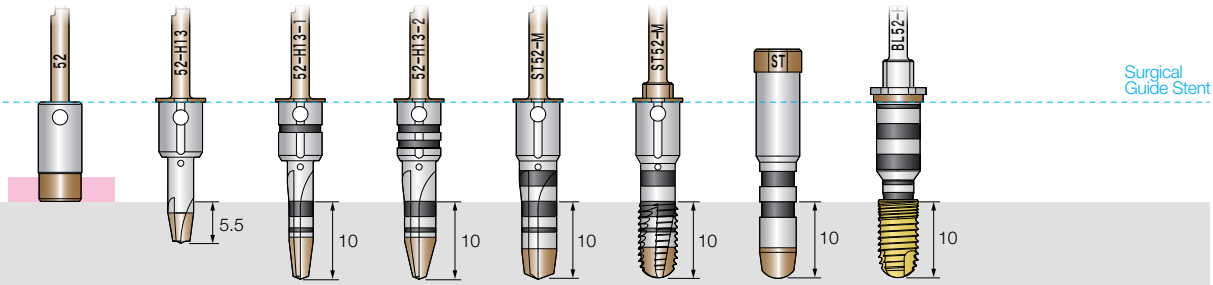

SG-T PUNCH 52 | SG-PILOTDRL 52-SH13 | SG-STEPDRL 52-SH13#1 | SG-STEPDRL 52-SH13#2 | SG-FINALDRL 52-ST-M | SG-T FORMER 52-ST-M | SG-ANCHOR 52-ST-M | SGBL-I DRIVER 52-SH13 ※

12mm 骨内長

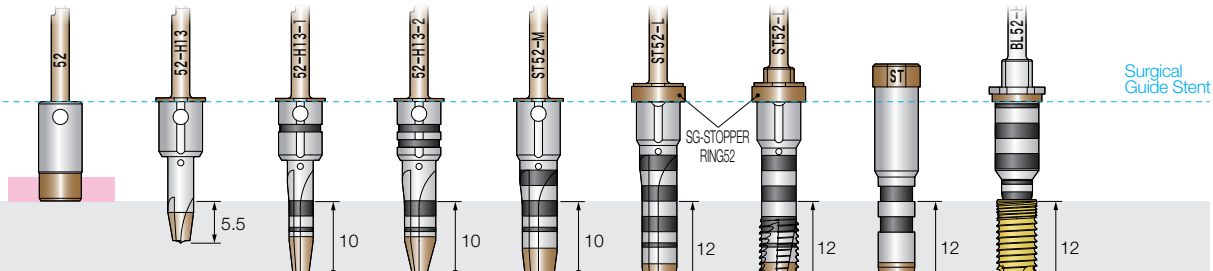

SG-T PUNCH 52 | SG-PILOTDRL 52-SH13 | SG-STEPDRL 52-SH13#1 | SG-STEPDRL 52-SH13#2 | SG-FINALDRL 52-ST-M | SG-FINALDRL 52-ST-L | SG-T FORMER 52-ST-L | SG-ANCHOR 52-ST-M | SGBL-I DRIVER 52-SH13 ※

14mm 骨内長

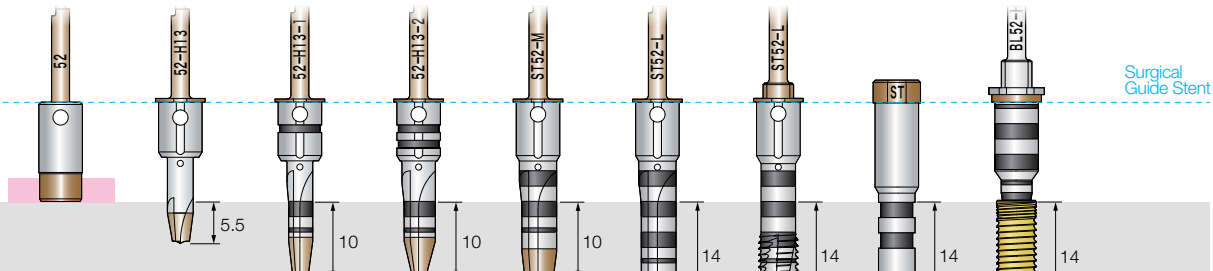

SG-T PUNCH 52 | SG-PILOTDRL 52-SH13 | SG-STEPDRL 52-SH13#1 | SG-STEPDRL 52-SH13#2 | SG-FINALDRL 52-ST-M | SG-FINALDRL 52-ST-L | SG-T FORMER 52-ST-L | SG-ANCHOR 52-ST-M | SGBL-I DRIVER 52-SH13 ※

TL : Tissue Level

単位 :mm

※骨内長を問わず、インプラントモーターによる埋入の場合は SGBL-I DRIVER 52-SH13タイプを、トルクレンチによる埋入の場合は SGBL-I DRIVER 52-WH13タイプを選択することができます。

FINESIA®

Surgical Guide System

PRODUCT LIST

製品リスト

SGガイドチューブ

インプラント径 (単位:mm)	寸法・形状 (単位:mm)	商品名	商品コード	希望小売価格(税別)
φ3.0	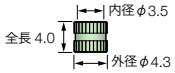	SG-GUIDE TUBE30 ※	BCDI13100	¥4,000
		SG-GUIDE TUBE30(50P)	BCDI13110	¥80,000
φ3.2		SG-GUIDE TUBE32 ※	BCDI13101	¥4,000
		SG-GUIDE TUBE32(50P)	BCDI13111	¥80,000
φ3.4		SG-GUIDE TUBE34 ※	BCDI13102	¥4,000
		SG-GUIDE TUBE34(50P)	BCDI13112	¥80,000
φ3.7		SG-GUIDE TUBE37 ※	BCDI13103	¥4,000
		SG-GUIDE TUBE37(50P)	BCDI13113	¥80,000
φ4.2		SG-GUIDE TUBE42 ※	BCDI13104	¥4,000
		SG-GUIDE TUBE42(50P)	BCDI13114	¥80,000
φ4.7		SG-GUIDE TUBE47 ※	BCDI13105	¥4,000
		SG-GUIDE TUBE47(50P)	BCDI13115	¥80,000
φ5.2		SG-GUIDE TUBE52 ※	BCDI13106	¥4,000
		SG-GUIDE TUBE52(50P)	BCDI13116	¥80,000

※2個入り

SGストッパーリング

インプラント径 (単位:mm)	寸法・形状 (単位:mm)	商品名	商品コード	希望小売価格(税別)
φ3.0	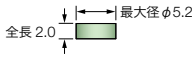	SG-STOPPER RING30	BCDI13120	
φ3.2		SG-STOPPER RING32	BCDI13121	
φ3.4		SG-STOPPER RING34	BCDI13122	
φ3.7		SG-STOPPER RING37	BCDI13123	¥2,500
φ4.2		SG-STOPPER RING42	BCDI13124	
φ4.7		SG-STOPPER RING47	BCDI13125	
φ5.2		SG-STOPPER RING52	BCDI13126	

SGティッシュパンチ

インプラント径 (単位:mm)	寸法・形状 (単位:mm)	商品名	商品コード	希望小売価格(税別)
φ3.0	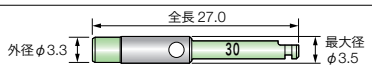	SG-T PUNCH30	BCDI13130	
φ3.2		SG-T PUNCH32	BCDI13131	
φ3.4	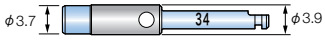	SG-T PUNCH34	BCDI13132	
φ3.7	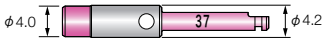	SG-T PUNCH37	BCDI13133	¥7,200
φ4.2	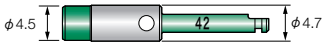	SG-T PUNCH42	BCDI13134	
φ4.7	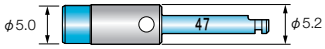	SG-T PUNCH47	BCDI13135	
φ5.2	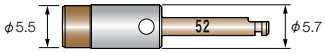	SG-T PUNCH52	BCDI13136	

SGパイロットドリル

インプラント径 (単位:mm)	寸法・形状 (単位:mm)	商品名	商品コード	希望小売価格(税別)
φ3.0	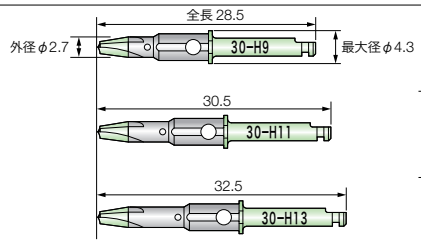	SG-PILOTDRL30-SH9	BCDI13150	
		SG-PILOTDRL30-SH11	BCDI13151 ※	
		SG-PILOTDRL30-SH13	BCDI13152 ※	
φ3.2	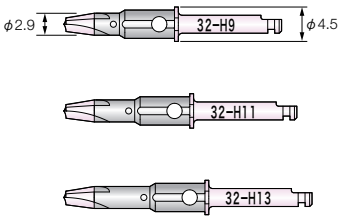	SG-PILOTDRL32-SH9	BCDI13153	
		SG-PILOTDRL32-SH11	BCDI13154 ※	
		SG-PILOTDRL32-SH13	BCDI13155 ※	
φ3.4	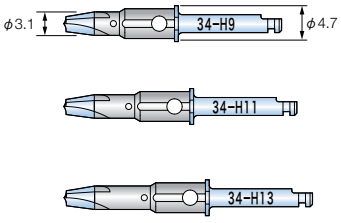	SG-PILOTDRL34-SH9	BCDI13156	
		SG-PILOTDRL34-SH11	BCDI13157 ※	
		SG-PILOTDRL34-SH13	BCDI13158 ※	
φ3.7	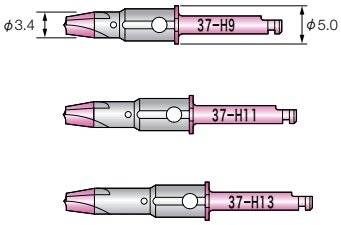	SG-PILOTDRL37-SH9	BCDI13159	
		SG-PILOTDRL37-SH11	BCDI13160 ※	¥9,000
		SG-PILOTDRL37-SH13	BCDI13161 ※	
φ4.2	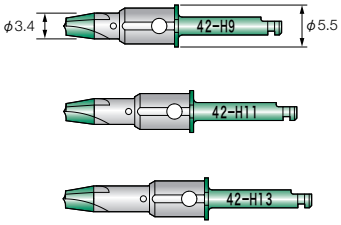	SG-PILOTDRL42-SH9	BCDI13162	
		SG-PILOTDRL42-SH11	BCDI13163 ※	
		SG-PILOTDRL42-SH13	BCDI13164 ※	
φ4.7	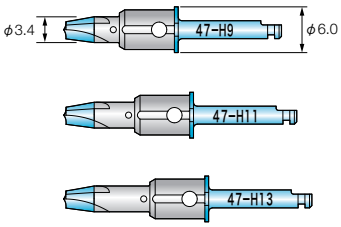	SG-PILOTDRL47-SH9	BCDI13165	
		SG-PILOTDRL47-SH11	BCDI13166 ※	
		SG-PILOTDRL47-SH13	BCDI13167 ※	
φ5.2	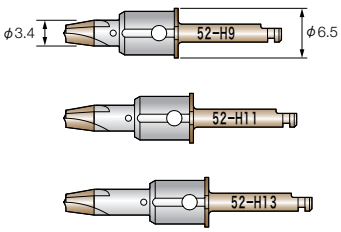	SG-PILOTDRL52-SH9	BCDI13168	
		SG-PILOTDRL52-SH11	BCDI13169 ※	
		SG-PILOTDRL52-SH13	BCDI13170 ※	

※受注生産品

SGステップドリル

インプラント径 (単位:mm)	寸法・形状 (単位:mm)	商品名	商品コード	希望小売価格(税別)
φ4.2	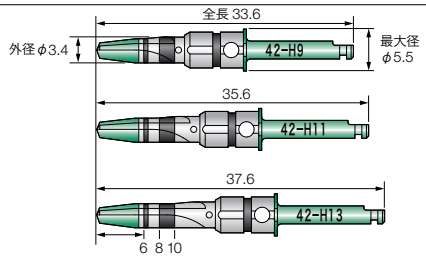	SG-STEPDRL42-SH9	BCDI13180	
		SG-STEPDRL42-SH11	BCDI13181 ※	
		SG-STEPDRL42-SH13	BCDI13182 ※	
φ4.7	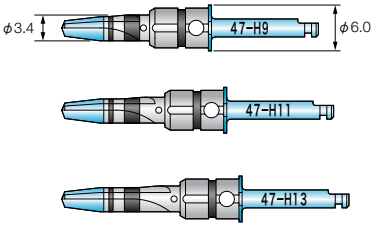	SG-STEPDRL47-SH9	BCDI13183	
		SG-STEPDRL47-SH11	BCDI13184 ※	
		SG-STEPDRL47-SH13	BCDI13185 ※	¥10,000
φ5.2 (#1)	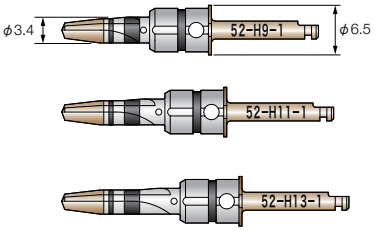	SG-STEPDRL52-SH9#1	BCDI13186	
		SG-STEPDRL52-SH11#1	BCDI13187 ※	
		SG-STEPDRL52-SH13#1	BCDI13188 ※	
φ5.2 (#2)	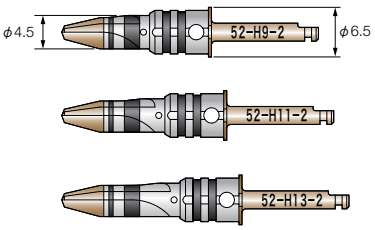	SG-STEPDRL52-SH9#2	BCDI13189	
		SG-STEPDRL52-SH11#2	BCDI13190 ※	
		SG-STEPDRL52-SH13#2	BCDI13191 ※	

※受注生産品

SGファイナルドリルST

Straight type

インプラント径 (単位:mm)	寸法・形状 (単位:mm)	商品名	商品コード	希望小売価格(税別)
φ3.7	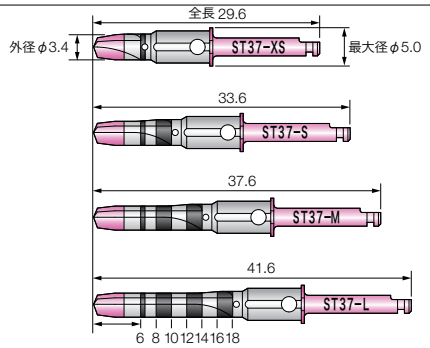	SG-FINALDRL37-ST-XS	BCDI13230	
		SG-FINALDRL37-ST-S	BCDI13231	
		SG-FINALDRL37-ST-M	BCDI13232	
		SG-FINALDRL37-ST-L	BCDI13233	
φ4.2	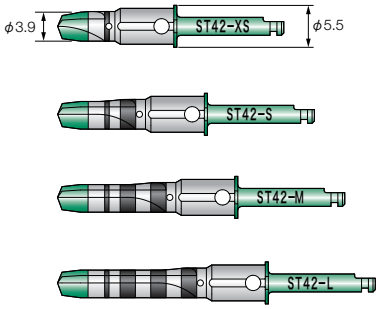	SG-FINALDRL42-ST-XS	BCDI13234	
		SG-FINALDRL42-ST-S	BCDI13235	
		SG-FINALDRL42-ST-M	BCDI13236	
		SG-FINALDRL42-ST-L	BCDI13237	¥10,000
φ4.7	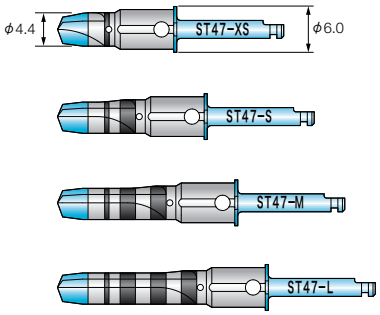	SG-FINALDRL47-ST-XS	BCDI13238	
		SG-FINALDRL47-ST-S	BCDI13239	
		SG-FINALDRL47-ST-M	BCDI13240	
		SG-FINALDRL47-ST-L	BCDI13241	
φ5.2	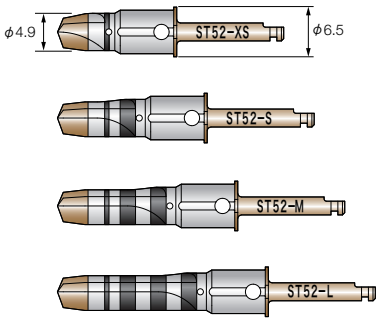	SG-FINALDRL52-ST-XS	BCDI13242	
		SG-FINALDRL52-ST-S	BCDI13243	
		SG-FINALDRL52-ST-M	BCDI13244	
		SG-FINALDRL52-ST-L	BCDI13245	

SGタップフォーマーST

Straight type

インプラント径 (単位:mm)	寸法・形状 (単位:mm)	商品名	商品コード	希望小売価格(税別)
φ3.7	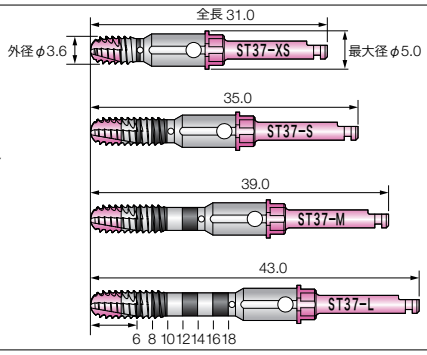	SG-T FORMER37-ST-XS	BCDI13280	
		SG-T FORMER37-ST-S	BCDI13281	
		SG-T FORMER37-ST-M	BCDI13282	
		SG-T FORMER37-ST-L	BCDI13283	
φ4.2	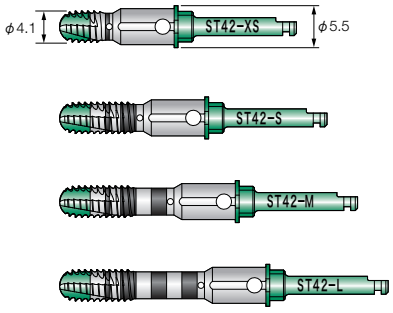	SG-T FORMER42-ST-XS	BCDI13284	¥10,000
		SG-T FORMER42-ST-S	BCDI13285	
		SG-T FORMER42-ST-M	BCDI13286	
		SG-T FORMER42-ST-L	BCDI13287	
φ4.7	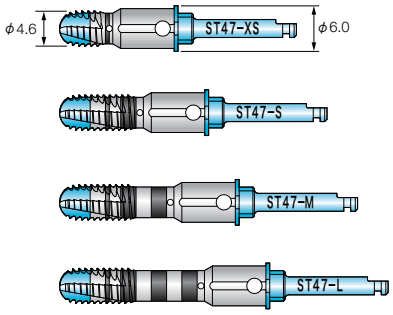	SG-T FORMER47-ST-XS	BCDI13288	
		SG-T FORMER47-ST-S	BCDI13289	
		SG-T FORMER47-ST-M	BCDI13290	
		SG-T FORMER47-ST-L	BCDI13291	
φ5.2	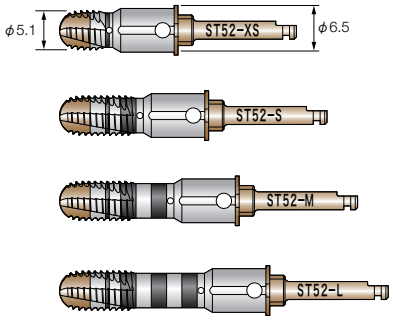	SG-T FORMER52-ST-XS	BCDI13292	
		SG-T FORMER52-ST-S	BCDI13293	
		SG-T FORMER52-ST-M	BCDI13294	
		SG-T FORMER52-ST-L	BCDI13295	

SGガイドアンカーST

Straight type

インプラント径 (単位:mm)	寸法・形状 (単位:mm)	商品名	商品コード	希望小売価格(税別)
φ3.7	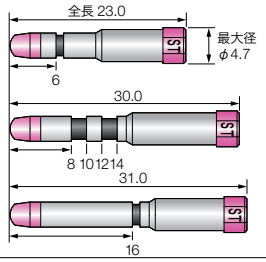	SG-ANCHOR37-ST-S	BCDI13320	¥9,000
		SG-ANCHOR37-ST-M	BCDI13321	
		SG-ANCHOR37-ST-L	BCDI13322	
φ4.2	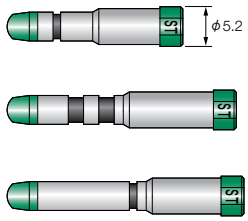	SG-ANCHOR42-ST-S	BCDI13323	
		SG-ANCHOR42-ST-M	BCDI13324	
		SG-ANCHOR42-ST-L	BCDI13325	
φ4.7	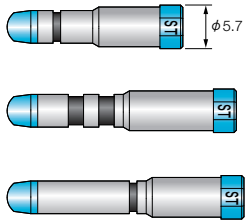	SG-ANCHOR47-ST-S	BCDI13326	
		SG-ANCHOR47-ST-M	BCDI13327	
		SG-ANCHOR47-ST-L	BCDI13328	
φ5.2	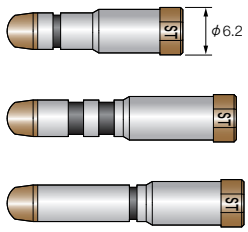	SG-ANCHOR52-ST-S	BCDI13329	
		SG-ANCHOR52-ST-M	BCDI13330	
		SG-ANCHOR52-ST-L	BCDI13331	

SG BLインプラントドライバー

インプラント径 (単位:mm)	寸法・形状 (単位:mm)	商品名	商品コード	希望小売価格(税別)
φ3.2	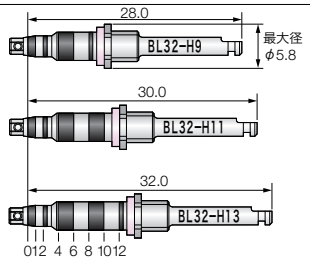	SGBL-I DRIVER32-SH9	BCDI13340	
		SGBL-I DRIVER32-SH11	BCDI13341 ※	
		SGBL-I DRIVER32-SH13	BCDI13342 ※	
φ3.4	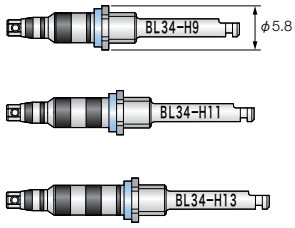	SGBL-I DRIVER34-SH9	BCDI13343	
		SGBL-I DRIVER34-SH11	BCDI13344 ※	
		SGBL-I DRIVER34-SH13	BCDI13345 ※	
φ3.7	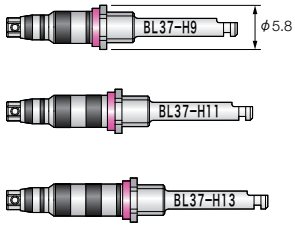	SGBL-I DRIVER37-SH9	BCDI13346	
		SGBL-I DRIVER37-SH11	BCDI13347 ※	
		SGBL-I DRIVER37-SH13	BCDI13348 ※	¥17,000
φ4.2	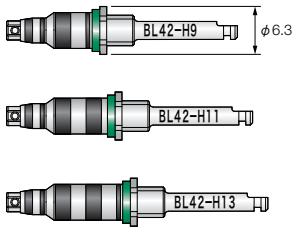	SGBL-I DRIVER42-SH9	BCDI13349	
		SGBL-I DRIVER42-SH11	BCDI13350 ※	
		SGBL-I DRIVER42-SH13	BCDI13351 ※	
φ4.7	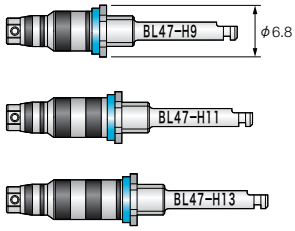	SGBL-I DRIVER47-SH9	BCDI13352	
		SGBL-I DRIVER47-SH11	BCDI13353 ※	
		SGBL-I DRIVER47-SH13	BCDI13354 ※	
φ5.2	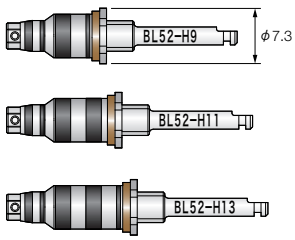	SGBL-I DRIVER52-SH9	BCDI13355	
		SGBL-I DRIVER52-SH11	BCDI13356 ※	
		SGBL-I DRIVER52-SH13	BCDI13357 ※	

※受注生産品

SG BLインプラントドライバーWH

インプラント径 (単位:mm)	寸法・形状 (単位:mm)	商品名	商品コード	希望小売価格(税別)
ϕ3.2	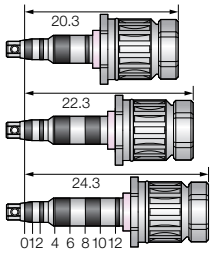	SGBL-I DRIVER32-WH9	BCDI13411	¥24,000
		SGBL-I DRIVER32-WH11	BCDI13412	
		SGBL-I DRIVER32-WH13	BCDI13413	
ϕ3.4	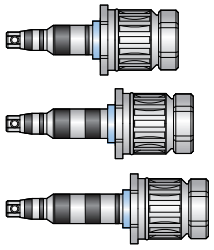	SGBL-I DRIVER34-WH9	BCDI13414	
		SGBL-I DRIVER34-WH11	BCDI13415	
		SGBL-I DRIVER34-WH13	BCDI13416	
ϕ3.7	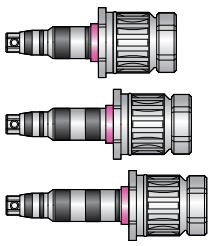	SGBL-I DRIVER37-WH9	BCDI13417	
		SGBL-I DRIVER37-WH11	BCDI13418	
		SGBL-I DRIVER37-WH13	BCDI13419	
ϕ4.2	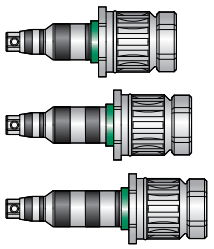	SGBL-I DRIVER42-WH9	BCDI13420	
		SGBL-I DRIVER42-WH11	BCDI13421	
		SGBL-I DRIVER42-WH13	BCDI13422	
ϕ4.7	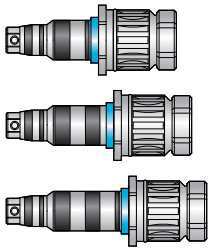	SGBL-I DRIVER47-WH9	BCDI13423	
		SGBL-I DRIVER47-WH11	BCDI13424	
		SGBL-I DRIVER47-WH13	BCDI13425	
ϕ5.2	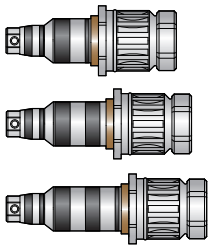	SGBL-I DRIVER52-WH9	BCDI13426	
		SGBL-I DRIVER52-WH11	BCDI13427	
		SGBL-I DRIVER52-WH13	BCDI13428	

ケース関連

	商品名	商品コード	希望小売価格(税別)
	TITANIUM TRAY	BCDI13400	¥5,000
	F-SG-SURGICAL CASE	BCDI13390	¥49,000

TITANIUM TRAY

F-SG-SURGICAL CASE

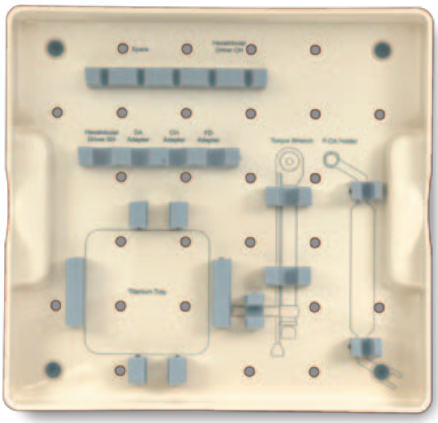

NOTES

NOTES

NOTES

京セラ株式会社

メディカル事業部　https://www.kyocera.co.jp/prdct/medical/index.html

本 社　京都市伏見区竹田鳥羽殿町6番地　〒612-8501
Tel:075-778-1982　Fax:075-778-1983

東京事業所　東京都品川区東品川3丁目32-42　I・Sビル　〒140-8810
Tel:03-5782-7018　Fax:03-5782-8518

札幌営業所　札幌市中央区北1条西3丁目3（札幌MNビル10F）〒060-0001
Tel:011-555-3288　Fax:011-281-6525

名古屋営業所　名古屋市東区葵3丁目15-31（住友生命千種ニュータワービル6F）〒461-0004
Tel:052-930-1480　Fax:052-938-1388

大阪営業所　大阪市淀川区宮原3丁目3-31（上村ニッセイビル9F）〒532-0003
Tel:06-7178-1898　Fax:06-6350-8157

岡山営業所　岡山市北区磨屋町10-16（あいおいニッセイ同和損保岡山ビル4F）〒700-0826
Tel:086-803-3625　Fax:086-225-2289

九州営業所　福岡市博多区博多駅東2丁目10-35（博多プライムイースト7F）〒812-0013
Tel:092-452-8148　Fax:092-452-8177

www.finesia.world

FINESIAサージカルガイドシステム器具【医療機器届出番号：27B1X00139101123】

「FINESIA」は、京セラ株式会社の登録商標です。

当術式マニュアルに記載の情報は2019年9月時点のものです。

© 2019 KYOCERA Corporation
180000M D-114-2 00000