KYOCERA

FINESIA® Technical Report No.7

FINESIA BL インプラントのプレパブルタイプのプレパブルアバットメントとアングルアバットメントによるカスタムアバットメントデザインの注意点

BL インプラントには、削合可能上部構造パーツと削合不可上部構造パーツがあります。削合可能な上部構造パーツはテンポラリーアバットメント、プレパブルアバットメント、アングルアバットメントです。
プレパブルアバットメントならびにアングルアバットメントは、チタン合金の材質を使用しており、ラボサイドで各症例に応じて削合加工し、固有の形態を付与することができる永久補綴用の上部構造パーツです。

BL インプラントの上部構造パーツのラインナップ

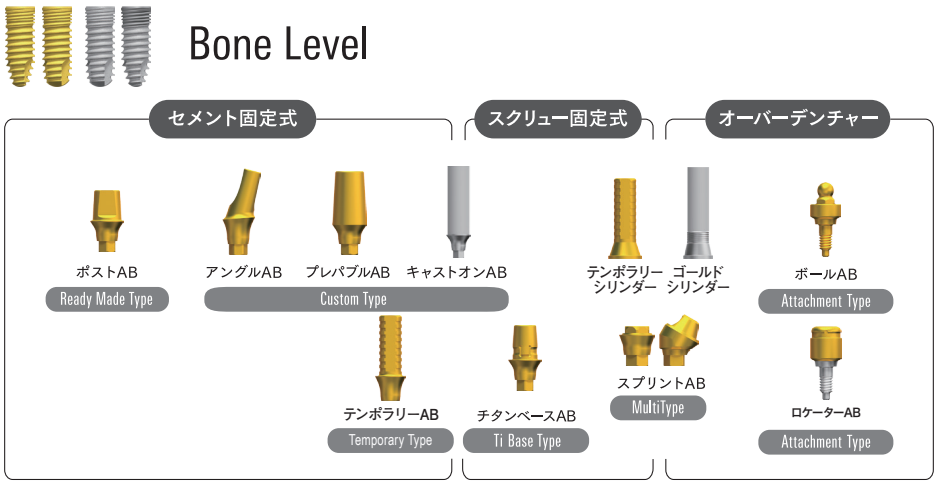

BL インプラント各上部構造の削合可能並びに削合不可のパーツリスト

インプラントタイプ	削合可能上部構造パーツ	削合不可上部構造パーツ
FINESIA　BL	テンポラリーアバットメント	ポストアバットメント
	プレパブルアバットメント	チタンベースアバットメント
	アングルアバットメント	キャストオンアバットメント（鋳接用）
	テンポラリーシリンダー（スプリントアバットメント用）	スプリントアバットメント
		ゴールドシリンダー（スプリントアバットメント用）
		ボールアバットメント
		ロケーターアバットメント

プレパブルアバットメントとアングルアバットメントの必要以上の加工は、アバットメントの強度低下につながり、破折の要因となると考えられます。
以下の内容にご留意いただきご使用ください。

- 軸面のテーパーは歯軸に対して 2° ～ 6° で設定してください。
- 辺縁部を仕上げる際は、先端がR 0.2mm 以上のバーを使用してください。
- アバットメントの接合面から 2.0mm までは削合しないでください。
- 加工時にアクセスホールからアバットメントスクリューが突出しないよう、アバットメントの下端から 4.6mm 以上の高さを確保してください。
- 加工範囲はアバットメントの上端から最大外径位置より 0.5mm 接合面側までとし、マージン部の直径を一定以上確保してください。（下表参照）

各サイズで必要なマージン部の径

プラットホームタイプ	マージン部の径
NP	φ 3.05mm 以上
RP	φ 3.35mm 以上
WP	φ 3.60mm 以上

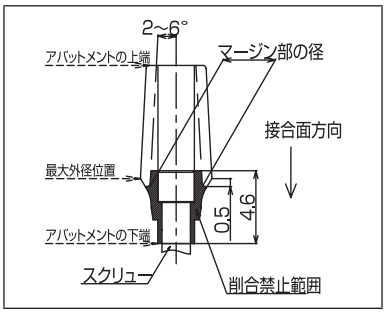

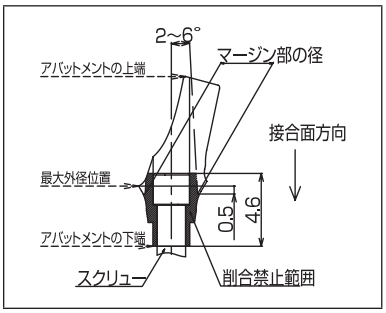

その他の注意点

- インプラント基材の強度を上まわる過大な側方圧やねじり応力が加わった場合、インプラントが変形したり破損したりする恐れがあります。最終上部構造においては、機能中の咬頭干渉や咬合干渉によりインプラントに多大な力がかからないように歯冠部の設計を考慮してください。
- アバットメントをインプラントに装着する際には、各々のアバットメントとフィクスチャー座面との間に異物が入らないようにし、スクリュー締結前にフィクスチャーにアバットメントが適切に嵌合していることを確認してください。（アバットメント軸がフィクスチャーに対して傾いている等、不適切な嵌合状態で締め付けるとスクリューが破損する恐れがあります。）

参考情報

プレパブルアバットメントの各サイズにおけるカフ部の直径

	インプラント嵌合部からの距離									
商品名	0.5mm	1mm	1.5mm	2mm	2.5mm	3mm	3.5mm	4mm	4.5mm	5mm
FBL-PREP AB-1.0-NP	2.73	3.5								
FBL-PREP AB-2.0-NP		2.68	3.03	3.5						
FBL-PREP AB-3.0-NP		2.57		2.91	3.18	3.5				
FBL-PREP AB-4.0-NP		2.54		2.71		3.04	3.26	3.5		
FBL-PREP AB-5.0-NP		2.52		2.63		2.83		3.13	3.31	3.5
FBL-PREP AB W-1.0-NP	2.81	4								
FBL-PREP AB W-2.0-NP		2.78	3.34	4						
FBL-PREP AB W-3.0-NP		2.6		3.11	3.53	4				
FBL-PREP AB W-4.0-NP		2.55		2.82		3.3	3.64	4		
FBL-PREP AB W-5.0-NP		2.53		2.7		3		3.44	3.71	4
FBL-PREP AB-1.0-RP	3.31	4.5								
FBL-PREP AB-2.0-RP		3.28	3.84	4.5						
FBL-PREP AB-3.0-RP		3.1		3.61	4.03	4.5				
FBL-PREP AB-4.0-RP		3.05		3.32		3.8	4.14	4.5		
FBL-PREP AB-5.0-RP		3.03		3.2		3.5		3.94	4.21	4.5
FBL-PREP AB W-1.0-RP	3.43	5								
FBL-PREP AB W-2.0-RP		3.35	4.08	5						
FBL-PREP AB W-3.0-RP		3.13		3.79	4.36	5				
FBL-PREP AB W-4.0-RP		3.07		3.42		4.06	4.51	5		
FBL-PREP AB W-5.0-RP		3.04		3.26		3.66		4.25	4.62	5
FBL-PREP AB-1.0-WP	4.2	5.5								
FBL-PREP AB-2.0-WP		4.11	4.73	5.5						
FBL-PREP AB-3.0-WP		3.92		4.49	4.98	5.5				
FBL-PREP AB-4.0-WP		3.86		4.16		4.71	5.09	5.5		
FBL-PREP AB-5.0-WP		3.84		4.03		4.37		4.86	5.18	5.5
FBL-PREP AB W-1.0-WP	4.27	6								
FBL-PREP AB W-2.0-WP		4.17	5	6						
FBL-PREP AB W-3.0-WP		3.94		4.67	5.3	6				
FBL-PREP AB W-4.0-WP		3.88		4.26		4.98	5.48	6		
FBL-PREP AB W-5.0-WP		3.85		4.08		4.52		5.17	5.58	6

アングルアバットメントの各サイズにおけるカフ部の直径

	インプラント嵌合部からの距離									
商品名	0.5mm	1mm	1.5mm	2mm	2.5mm	3mm	3.5mm	4mm	4.5mm	5mm
FBL-ANGLE AB-1.9-NP		2.68	3.03							
FBL-ANGLE AB-2.9-NP		2.57		2.91	3.18					
FBL-ANGLE AB-3.9-NP		2.54		2.71		3.04	3.26			
FBL-ANGLE AB-4.9-NP		2.52		2.63		2.83		3.13	3.31	
FBL-ANGLEAB W-1.9-NP		2.78	3.34							
FBL-ANGLEAB W-2.9-NP		2.6		3.11	3.53					
FBL-ANGLEAB W-3.9-NP		2.55		2.82		3.3	3.64			
FBL-ANGLEAB W-4.9-NP		2.53		2.7		3		3.44	3.71	
FBL-ANGLE AB-1.9-RP		3.28	3.84							
FBL-ANGLE AB-2.9-RP		3.1		3.61	4.03					
FBL-ANGLE AB-3.9-RP		3.05		3.32		3.8	4.14			
FBL-ANGLE AB-4.9-RP		3.03		3.2		3.5		3.94	4.21	
FBL-ANGLEAB W-1.9-RP		3.35	4.08							
FBL-ANGLEAB W-2.9-RP		3.13		3.79	4.36					
FBL-ANGLEAB W-3.9-RP		3.07		3.42		4.06	4.51			
FBL-ANGLEAB W-4.9-RP		3.04		3.26		3.66		4.25	4.62	
FBL-ANGLE AB-1.9-WP		4.11	4.73							
FBL-ANGLE AB-2.9-WP		3.92		4.49	4.98					
FBL-ANGLE AB-3.9-WP		3.86		4.16		4.71	5.09			
FBL-ANGLE AB-4.9-WP		3.84		4.03		4.37		4.86	5.18	
FBL-ANGLEAB W-1.9-WP		4.17	5							
FBL-ANGLEAB W-2.9-WP		3.94		4.67	5.3					
FBL-ANGLEAB W-3.9-WP		3.88		4.26		4.98	5.48			
FBL-ANGLEAB W-4.9-WP		3.85		4.08		4.52		5.17	5.58	

（医療機器承認番号）

ＦＩＮＥＳＩＡ　ＢＬフィクスチャー　ファイナフィックス　22800BZX00034000
ＦＩＮＥＳＩＡ　ＢＬフィクスチャー　ファイナタイト　22800BZX00035000
ＦＩＮＥＳＩＡ　ＢＬアバットメント　22800BZX00036000
ＦＩＮＥＳＩＡ　ＢＬチタンベースアバットメント　22900BZX00097000
ＦＩＮＥＳＩＡ　ＢＬロケーターアバットメント　23000BZX00355000

KYOCERA

京セラ株式会社　メディカル事業部　本 社　京都市伏見区竹田鳥羽殿町6番地　〒612-8501
https://www.kyocera.co.jp/prdct/medical/index.html

東京事業所　東京都品川区東品川3丁目32-42　I・Sビル　〒140-8810　Tel:03-5782-7018　Fax:03-5782-8518

札幌営業所　札幌市中央区北1条西3丁目3（札幌MNビル10F）〒060-0001　Tel:011-555-3288　Fax:011-281-6525
名古屋営業所　名古屋市東区葵3丁目15-31（住友生命千種ニュータワービル6F）〒461-0004　Tel:052-930-1480　Fax:052-938-1388
大阪事業所　大阪市淀川区宮原3丁目3-31号（上村ニッセイビル9F）〒532-0003　Tel:06-7178-1898　Fax:06-6350-8157
岡山営業所　岡山市北区磨屋町10-16（あいおいニッセイ同和損保岡山ビル4F）〒700-0826　Tel:086-803-3625　Fax:086-225-2289
九州営業所　福岡市博多区博多駅東2丁目10-35（博多プライムイースト7F）〒812-0013　Tel:092-452-8148　Fax:092-452-8177

「FINESIA」は京セラ株式会社の登録商標です。
当テクニカルレポートに記載の情報は2021年5月時点のものです。
当テクニカルレポートについては、無断で複製、転載することを禁じます。
© 2021 KYOCERA Corporation

D-162-2

www.finesia.world